HYDROSERVICE
engineering & systems

PANNELLI

HYDROSERVICE
engineering & systems

PHL 06/*/WE06-3/8"
PANNELLO MONOBLOCCO PER VALVOLE CETOP 03 CON ATTACCHI LATERALI

TABELLA
PHL06/010

GN06	P max: 315 bar (P-A-B) P max: 140 bar (T)	Q.max: 50 l/min

DISEGNATORE: DL.A.
APPROVATO: S.V.

CARATTERISTICHE TECNICHE

- Il pannello permette il collegamento in parallelo una, due o più valvole CETOP 03
- Le portate massime sono aumentabili se alimentazione e ritorno sono collegati ad entrambe le estremità del pannello
- Campo temperatura ambiente: −20 ÷ +50 °C
- Campo temperatura fluido: −20 ÷ +70 °C
- Campo viscosità fluido: 10 ÷ 400 cSt
- Viscosità raccomandata: 25 cSt
- Possibilità di collegare alle due estremità pannelli aggiuntivi (interpellare ufficio tecnico)
- Materiale: acciaio al carbonio
- Stato di finitura: fosfatato
- Viti di fissaggio eventualmente da ordinare a parte

SCHEMA

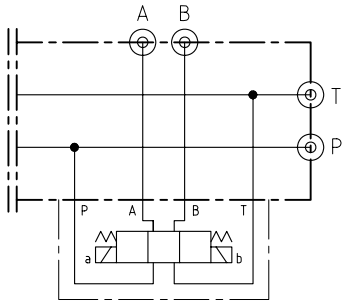

DIMENSIONI

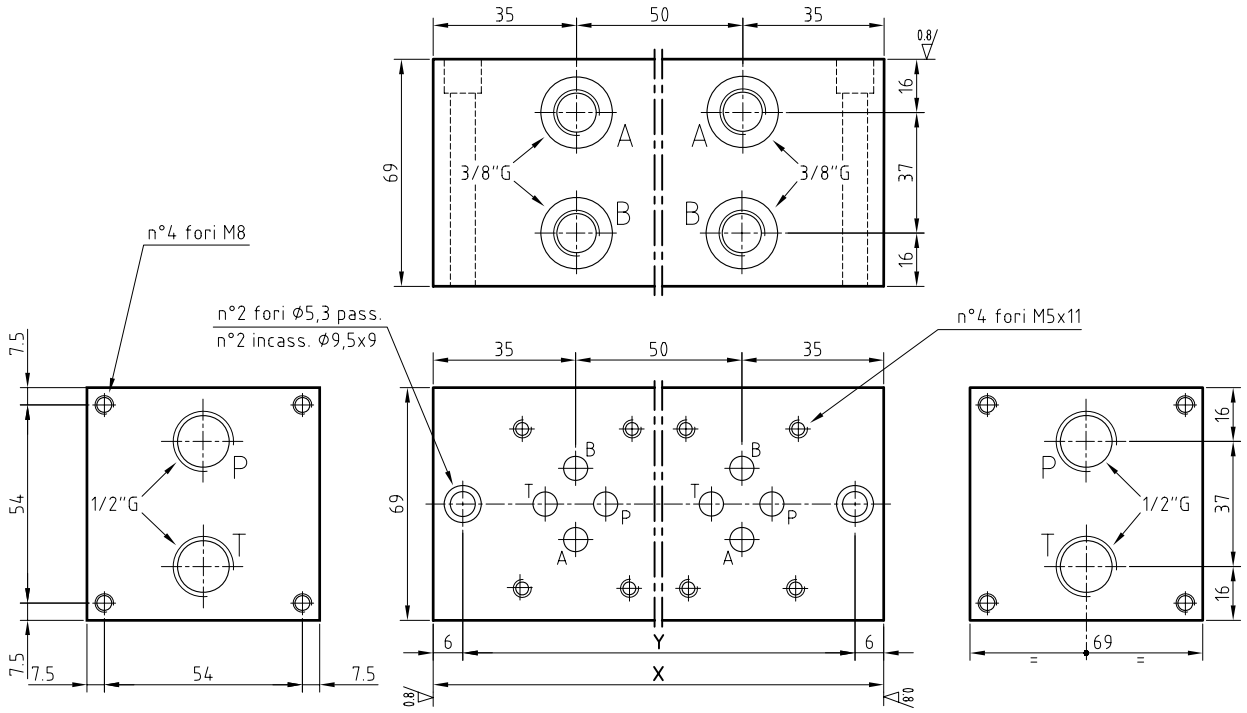

DESCRIZIONE	CODICE	N° DIS.	N° POSTAZIONI	"X"	"Y"	PESO (Kg)	VITI
PHL 06/1/WE06 3/8"	1001182	042-211	1	70	58	2.3	M5x70
PHL 06/2/WE06 3/8"	1001183	042-212	2	120	108	3.8	
PHL 06/3/WE06 3/8"	1001184	042-213	3	170	158	5.4	
PHL 06/4/WE06 3/8"	1001185	042-214	4	220	208	6.9	
PHL 06/5/WE06 3/8"	1005952	042-215	5	270	258	8.4	
PHL 06/6/WE06 3/8"	1015619	042-216	6	320	308	9.9	
PHL 06/7/WE06 3/8"	1005927	042-217	7	370	358	11.5	
PHL 06/8/WE06 3/8"	1001186	042-218	8	420	408	13	
PHL 06/9/WE06 3/8"	2110013042219	042-219	9	470	458	14.5	
PHL 06/10/WE06 3/8"	1001187	042-220	10	520	508	16.1	

HYDROSERVICE
engineering & systems

PG06/1/WE06 1/4"–3/8"
PANNELLO MONOBLOCCO PER VALVOLE CETOP 03 CON ATTACCHI OPPOSTI ALLE VALVOLE

TABELLA
PG06/010

GN06	P max: 210 bar (pressioni sup. su richiesta)	Q.max: 40 l/min

DISEGNATORE: DL.A.
APPROVATO: S.V.

CARATTERISTICHE TECNICHE

- Il pannello permette il collegamento in parallelo di una, due o più valvole CETOP 03
- Le portate massime sono aumentabili se alimentazione e ritorno sono collegati ad entrambe le estremità del pannello
- Campo temperatura ambiente: −20 ÷ +50 °C
- Campo temperatura fluido: −20 ÷ +70 °C
- Campo viscosità fluido: 10 ÷ 400 cSt
- Viscosità raccomandata: 25 cSt
- Possibilità di attacchi A e B da 1/4"GAS o da 3/8"GAS
- Possibilità di collegare alle due estremità pannelli aggiuntivi (interpellare ufficio tecnico)
- Materiale: ghisa idraulica
- Stato di finitura: fosfatato
- Fornitura completa di n°2 O-RING ⌀i 18.72x2.62
- Viti di fissaggio eventualmente da ordinare a parte

SCHEMA

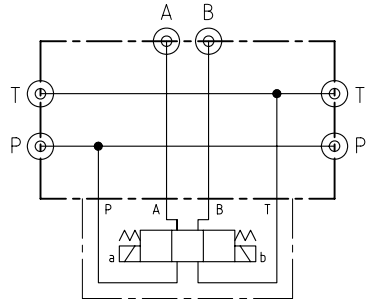

DIMENSIONI

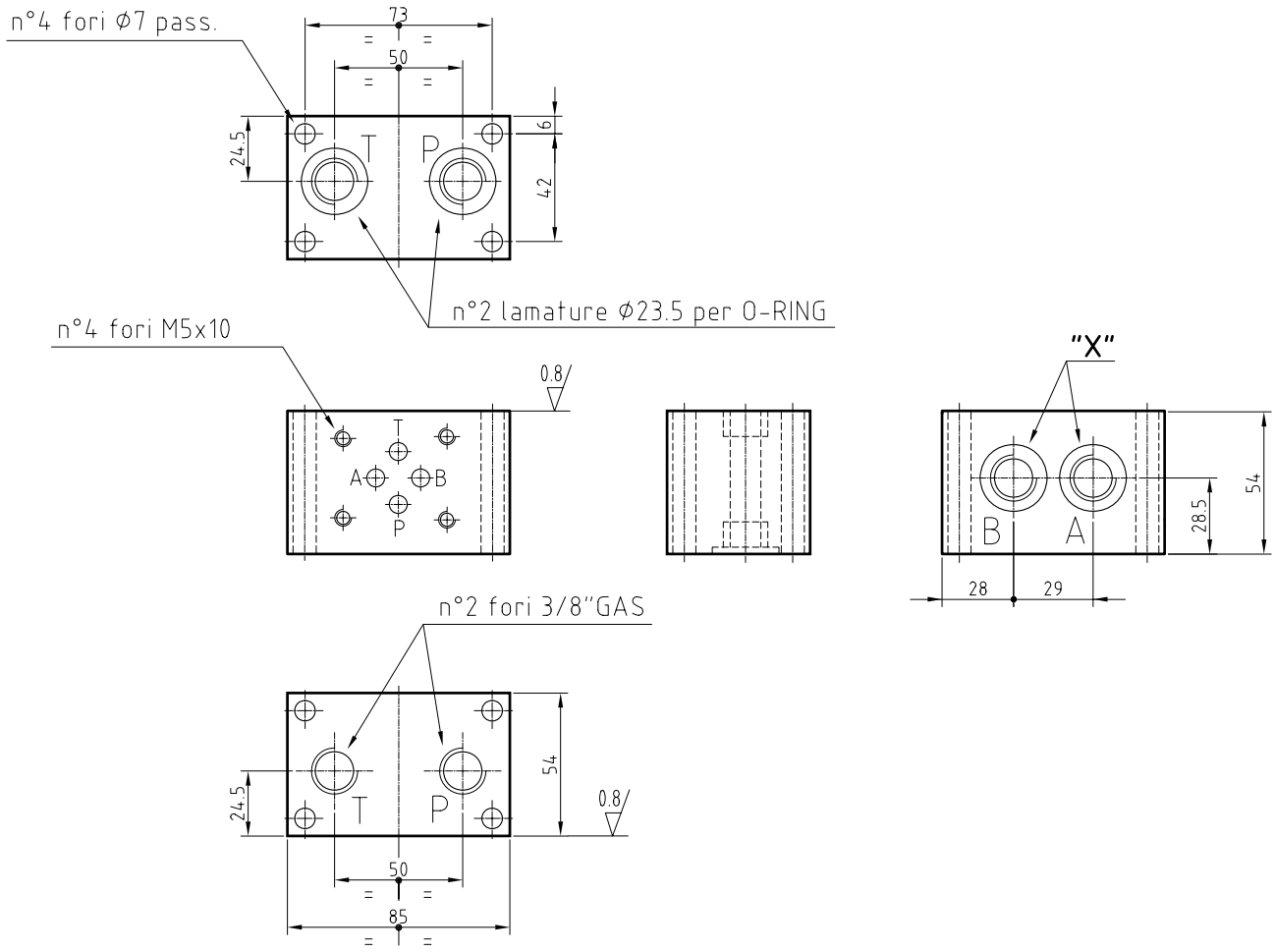

DESCRIZIONE	CODICE	N° DIS.	N° POST.	"X"	PESO (Kg)	VITI
PG06/1/WE06 – 1/4"	**1005889**	040–028	1	1/4"	1.5	M6 o tiranti ⌀6
PG06/1/WE06 – 3/8"	**1005917**	040–003		3/8"	1.4	

Note: per l'ordinazione dell'elettrovalvola WE6, vedere catalogo Bosch–Rexroth RE23163/RE23178

HYDROSERVICE
engineering & systems

PG06/*/WE06 1/4"–3/8"
PANNELLO MONOBLOCCO PER VALVOLE CETOP 03 CON ATTACCHI OPPOSTI ALLE VALVOLE

TABELLA
PG06/011

GN06	P max: 210 bar (P–A–B) Pressioni sup. su richiesta	Q.max: 40 l/min

DISEGNATORE: DL.A.
APPROVATO: S.V.

CARATTERISTICHE TECNICHE

- Il pannello permette il collegamento in parallelo una, due o più valvole CETOP 03
- Le portate massime sono aumentabili se alimentazione e ritorno sono collegati ad entrambe le estremità del pannello
- Campo temperatura ambiente: −20 ÷ +50 °C
- Campo temperatura fluido: −20 ÷ +70 °C
- Campo viscosità fluido: 10 ÷ 400 cSt
- Viscosità raccomandata: 25 cSt
- Possibilità di attacchi A e B da 1/4"GAS o da 3/8"GAS
- Possibilità di collegare alle due estremità pannelli aggiuntivi (interpellare ufficio tecnico)
- Materiale: ghisa idraulica
- Stato di finitura: fosfatato
- Fornitura completa di n°2 O–RING Øi 18.72x2.62
- Viti di fissaggio eventualmente da ordinare a parte

SCHEMA

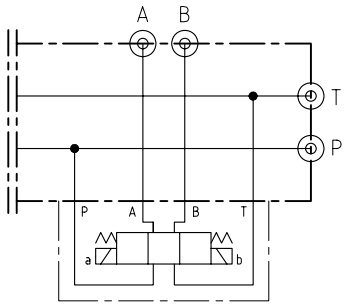

DIMENSIONI

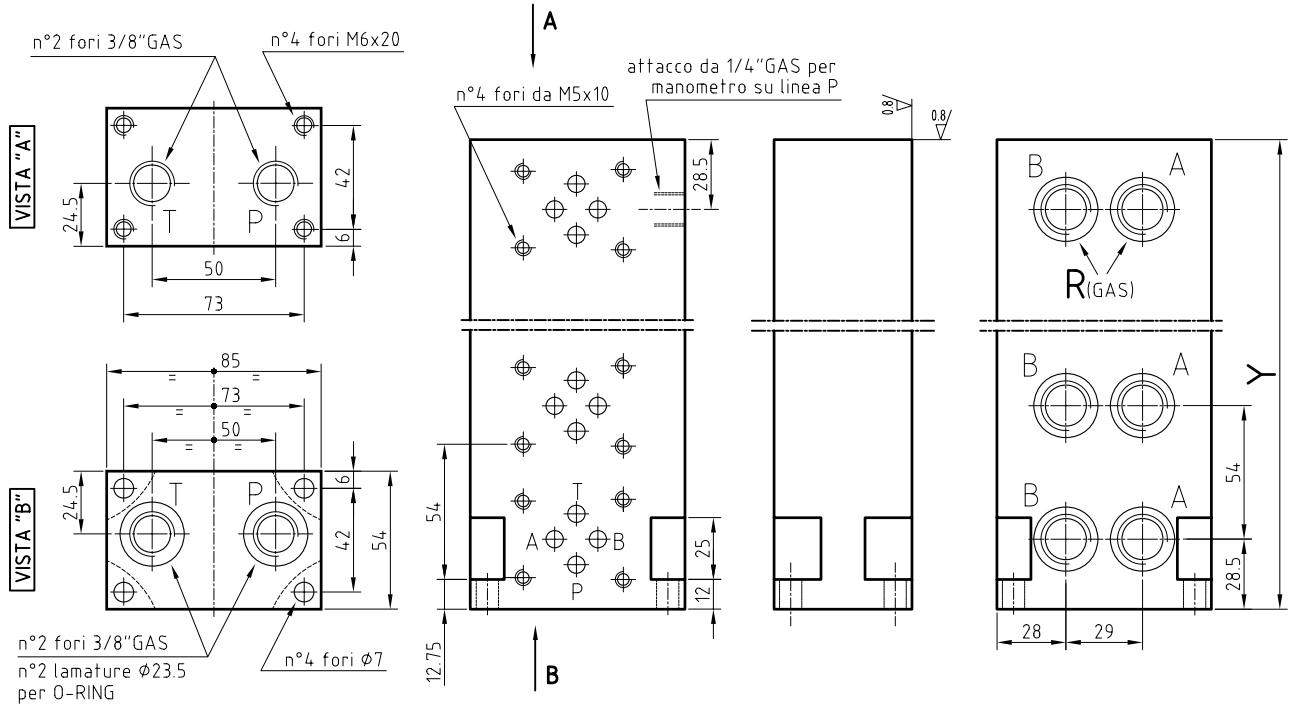

DESCRIZIONE	CODICE	N° DIS.	N° POST.	"R"	"Y"	PESO (Kg)	VITI
PG06/2/WE06 – 1/4"	1005893	040–027	2	1/4"	115	3.1	M6x25
PG06/2/WE06 – 3/8"	1001104	040–015		3/8"		3.1	
PG06/3/WE06 – 1/4"	1005899	040–026	3	1/4"	165	4.6	
PG06/3/WE06 – 3/8"	1005926	040–016		3/8"		4.5	
PG06/4/WE06 – 1/4"	1005906	040–045	4	1/4"	220	6.2	
PG06/4/WE06 – 3/8"	1005928	040–017		3/8"		6	
PG06/5/WE06 – 1/4"	1005910	040–037	5	1/4"	275	7.8	
PG06/5/WE06 – 3/8"	1005925	040–036		3/8"		7.6	
PG06/6/WE06 – 1/4"	1005911	040–031	6	1/4"	330	9.5	
PG06/6/WE06 – 3/8"	1001105	040–032		3/8"		9.2	

HYDROSERVICE
engineering & systems

PG06/*/WE06 AB LAT-*
PANNELLO MONOBLOCCO PER VALVOLE CETOP 03 CON ATTACCHI SU ENTRAMBI I LATI DEL BLOCCO

TABELLA
PG06/012

GN06	P max: 210 bar (P-A-B) (pressioni sup. su richiesta)	Q.max: 40 l/min

DISEGNATORE: DL.A.
APPROVATO: S.V.

CARATTERISTICHE TECNICHE

- Il pannello permette il collegamento in parallelo una, due o più valvole CETOP 03
- Le portate massime sono aumentabili se alimentazione e ritorno sono collegati ad entrambe le estremità del pannello
- Campo temperatura ambiente: -20 ÷ +50 °C
- Campo temperatura fluido: -20 ÷ +70 °C
- Campo viscosità fluido: 10 ÷ 400 cSt
- Viscosità raccomandata: 25 cSt
- Possibilità di attacchi A e B da 1/4"GAS o da 3/8"GAS
- Possibilità di collegare alle due estremità pannelli aggiuntivi (interpellare ufficio tecnico)
- Materiale: ghisa idraulica
- Stato di finitura: fosfatato
- Fornitura completa di n°2 O-RING øi 18.72x2.62
- Viti di fissaggio eventualmente da ordinare a parte

SCHEMA

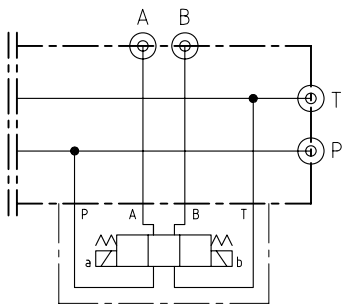

DIMENSIONI

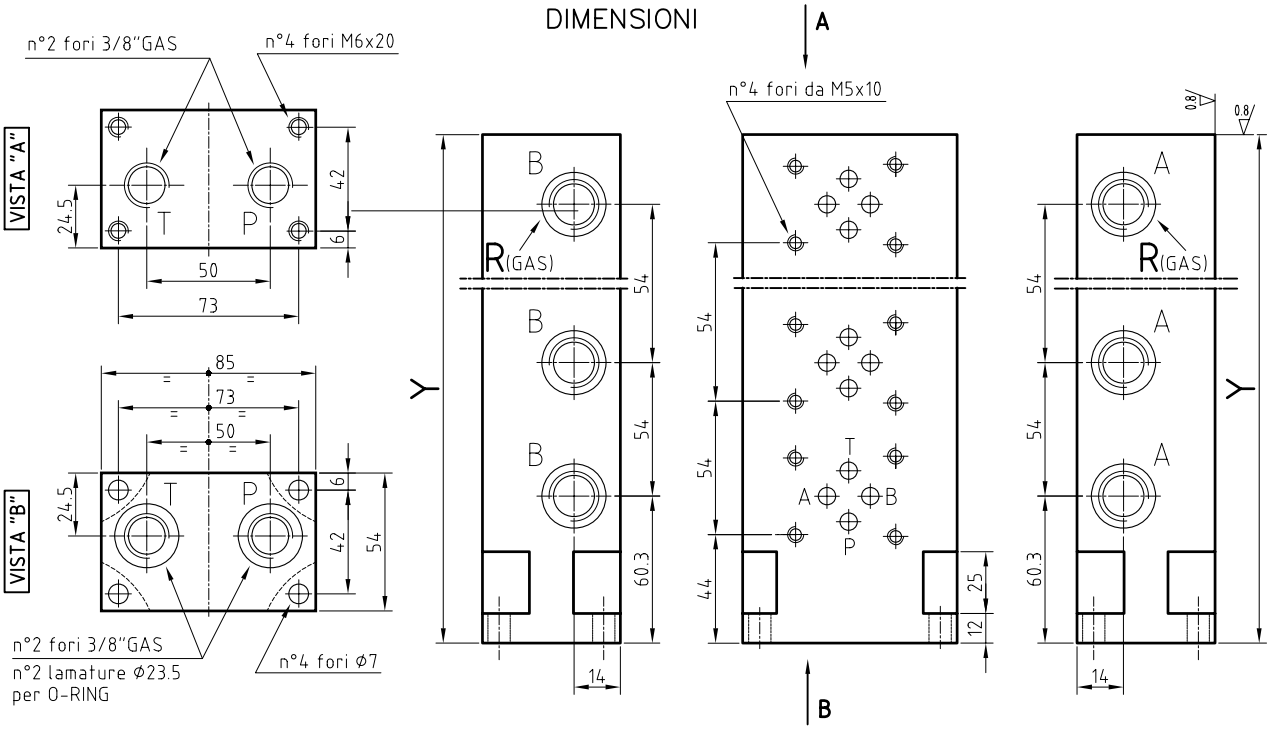

DESCRIZIONE	CODICE	N° DIS.	N° POST.	"R"	"Y"	PESO (Kg)	VITI
PG06/1/WE06-AB L.-1/4"	2110011042007	042-007	1	1/4"	90	2.5	M6x25
PG06/1/WE06-AB L.-3/8"	2110011042001	042-001		3/8"		2.4	
PG06/2/WE06-AB L.-1/4"	2110011042008	042-008	2	1/4"	144	4	
PG06/2/WE06-AB L.-3/8"	1011055	042-002		3/8"		3.9	
PG06/3/WE06-AB L.-1/4"	2110011042009	042-009	3	1/4"	198	5.5	
PG06/3/WE06-AB L.-3/8"	2110011042003	042-003		3/8"		5.4	
PG06/4/WE06-AB L.-1/4"	2110011042010	042-010	4	1/4"	252	7	
PG06/4/WE06-AB L.-3/8"	2110011042004	042-004		3/8"		6.9	
PG06/5/WE06-AB L.-1/4"	2110011042011	042-011	5	1/4"	306	8.5	
PG06/5/WE06-AB L.-3/8"	1005946	042-005		3/8"		8.4	
PG06/6/WE06-AB L.-1/4"	2110011042012	042-012	6	1/4"	360	10	
PG06/6/WE06-AB L.-3/8"	2110011042006	042-006		3/8"		9.9	

HYDROSERVICE engineering & systems	PG06/I PANNELLO MODULARE INTERMEDIO			TABELLA PG06/014
	GN06	P max: 210 bar (pressioni sup. su richiesta)	Q max: 40 l/min	DISEGNATORE: DL.A. APPROVATO: S.V.

CARATTERISTICHE TECNICHE

- Il pannello può essere utilizzato quando sono necessari attacchi di pressione e di scarico esterni
- Il pannello può essere concatenato con altri blocchi GN06 e, chiudendo la via "P" con un tappo, si possono avere più linee di pressione separate
- Campo temperatura ambiente: −20 ÷ +50 °C
- Campo temperatura fluido: −20 ÷ +70 °C
- Campo viscosità fluido: 10 ÷ 400 cSt
- Viscosità raccomandata: 25 cSt
- Materiale: ghisa idraulica
- Stato di finitura: fosfatato
- Fornitura completa di n°2 O-RING ⌀i 18.72x2.62
- Viti di fissaggio eventualmente da ordinare a parte

SCHEMA

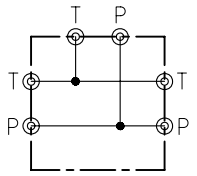

DIMENSIONI

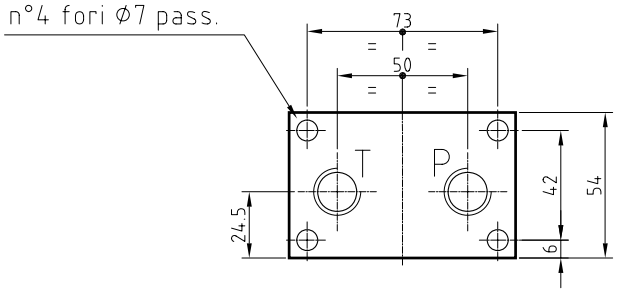

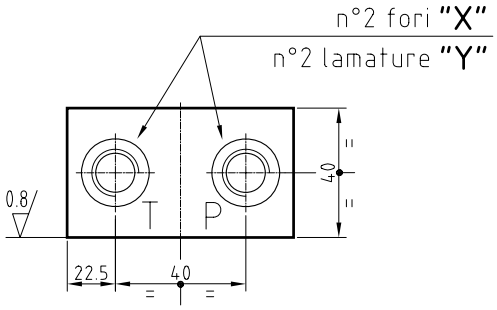

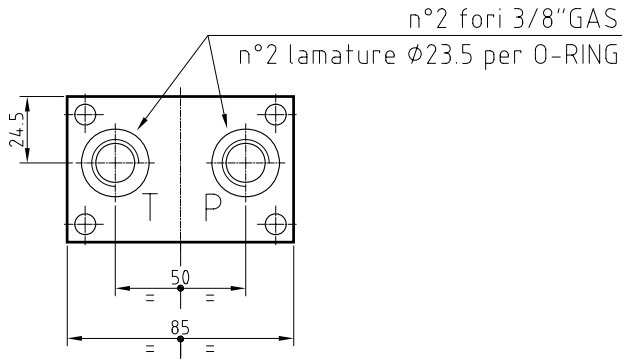

DESCRIZIONE	CODICE	N° DIS.	X	Y	PESO (Kg)
PG06/I – 1/4"GAS	2110001040106	040–106	1/4"GAS	21x0.5	1.06
PG06/I – 3/8"GAS	1001107	040–053	3/8"GAS	24.5x0.5	1.04

HYDROSERVICE
engineering & systems

PG06/B–S 3/8"–1/2"
PANNELLO DI BASE INFERIORE E SUPERIORE

TABELLA
PG06/020

GN06	P max: 210 bar (pressioni sup. su richiesta)	Q max: 50 l/min

DISEGNATORE: DL.A.
APPROVATO: S.V.

CARATTERISTICHE TECNICHE

- Il pannello può essere utilizzato per montaggi orizzontali o verticali
- Campo temperatura ambiente: −20 ÷ +50 °C
- Campo temperatura fluido: −20 ÷ +70 °C
- Campo viscosità fluido: 10 ÷ 400 cSt
- Viscosità raccomandata: 25 cSt
- Materiale: ghisa idraulica
- Stato di finitura: fosfatato
- Fornitura completa di n°2 O–RING øi 18.72x2.62 (solo per PG06/S)
- Viti di fissaggio eventualmente da ordinare a parte

SCHEMI

PG06/B

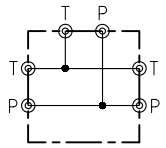

PG06/S

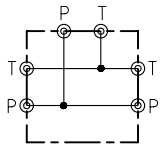

DIMENSIONI PG06/B

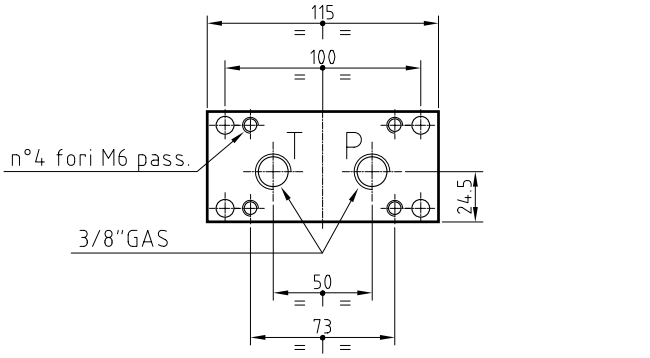

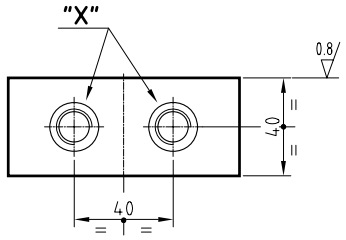

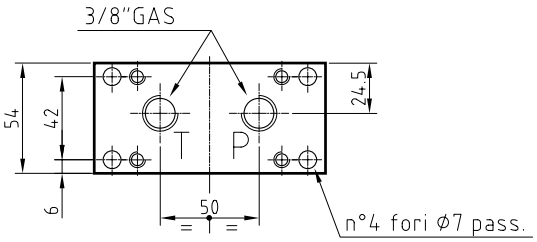

DIMENSIONI PG06/S

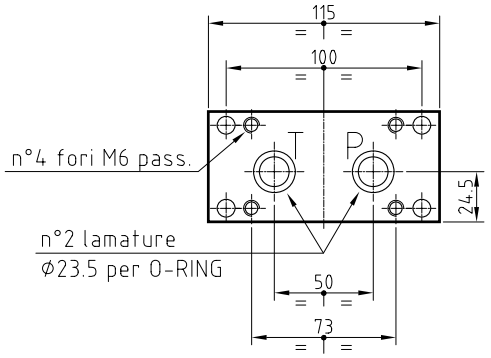

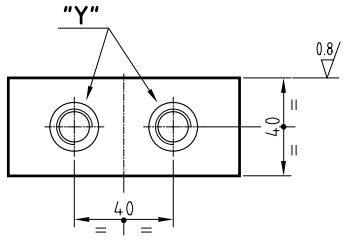

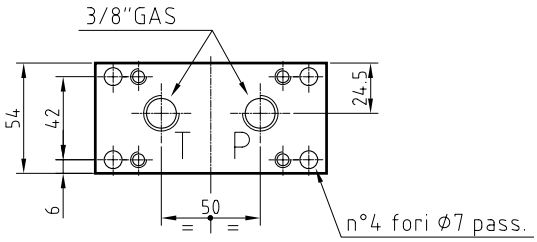

DESCRIZIONE	CODICE	N° DIS.	"X"	"Y"	PESO (Kg)
PG06/B – 3/8"	1001106	040–051	3/8"	3/8"	1.6
PG06/B – 1/2"	1005919	040–060	1/2"	1/2"	1.55
PG06/S – 3/8"	2110001040050	040–050	3/8"	3/8"	1.6
PG06/S – 1/2"	2110001040061	040–061	1/2"	1/2"	1.55

HYDROSERVICE engineering & systems	PG06/B–RR 3/8"–1/2" PANNELLO DI BASE INFERIORE E SUPERIORE			TABELLA PG06/021
	GN06	P max: 210 bar (pressioni sup. su richiesta)	Q max: 50 l/min	DISEGNATORE: DL.A. APPROVATO: S.V.

CARATTERISTICHE TECNICHE

- Il pannello può essere utilizzato per montaggi orizzontali o verticali
- Campo temperatura ambiente: −20 ÷ +50 °C
- Campo temperatura fluido: −20 ÷ +70 °C
- Campo viscosità fluido: 10 ÷ 400 cSt
- Viscosità raccomandata: 25 cSt
- Materiale: ghisa idraulica
- Stato di finitura: fosfatato
- Fornitura completa di n°2 O–RING ⌀i 18.72x2.62
- Viti di fissaggio eventualmente da ordinare a parte

SCHEMA

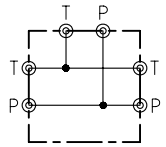

DIMENSIONI

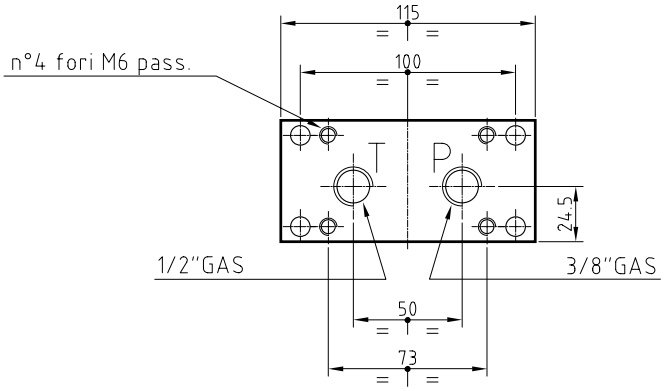

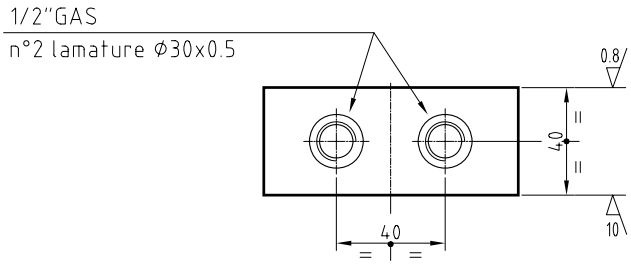

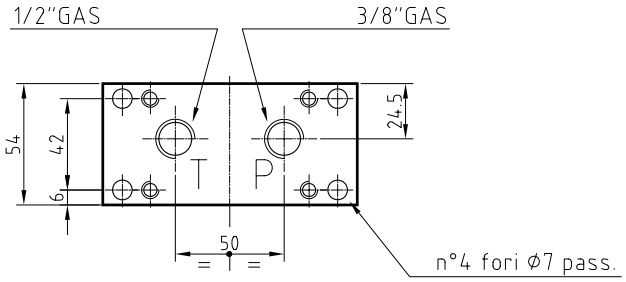

DESCRIZIONE	CODICE	N° DIS.	PESO (Kg)
PG06/B–RR – 1/2"GAS	2110001040109	040–109	1.6

HYDROSERVICE engineering & systems	PG06/DBD6 3/8" PANNELLO MODULARE PER REGOLATRICE DI PRESSIONE A CARTUCCIA TIPO DBD6			TABELLA PG06/030
	GN06	P max: 210 bar (pressioni sup. su richiesta)	Q.max: 20 l/min	DISEGNATORE: DL.A. APPROVATO: S.V.

CARATTERISTICHE TECNICHE

- Il pannello permette il concatenamento con altri blocchi GN06
- Campo temperatura ambiente: −20 ÷ +50 °C
- Campo temperatura fluido: −20 ÷ +70 °C
- Campo viscosità fluido: 10 ÷ 400 cSt
- Viscosità raccomandata: 25 cSt
- Possibilità di montaggio come pannello di base
- Possibilità di montaggio di un manometro (1/4"GAS)
- Materiale: ghisa idraulica
- Stato di finitura: fosfatato
- Fornitura completa di n°2 O-RING øi 18.72x2.62
- Viti di fissaggio eventualmente da ordinare a parte

SCHEMA

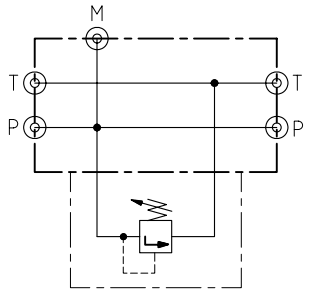

DIMENSIONI

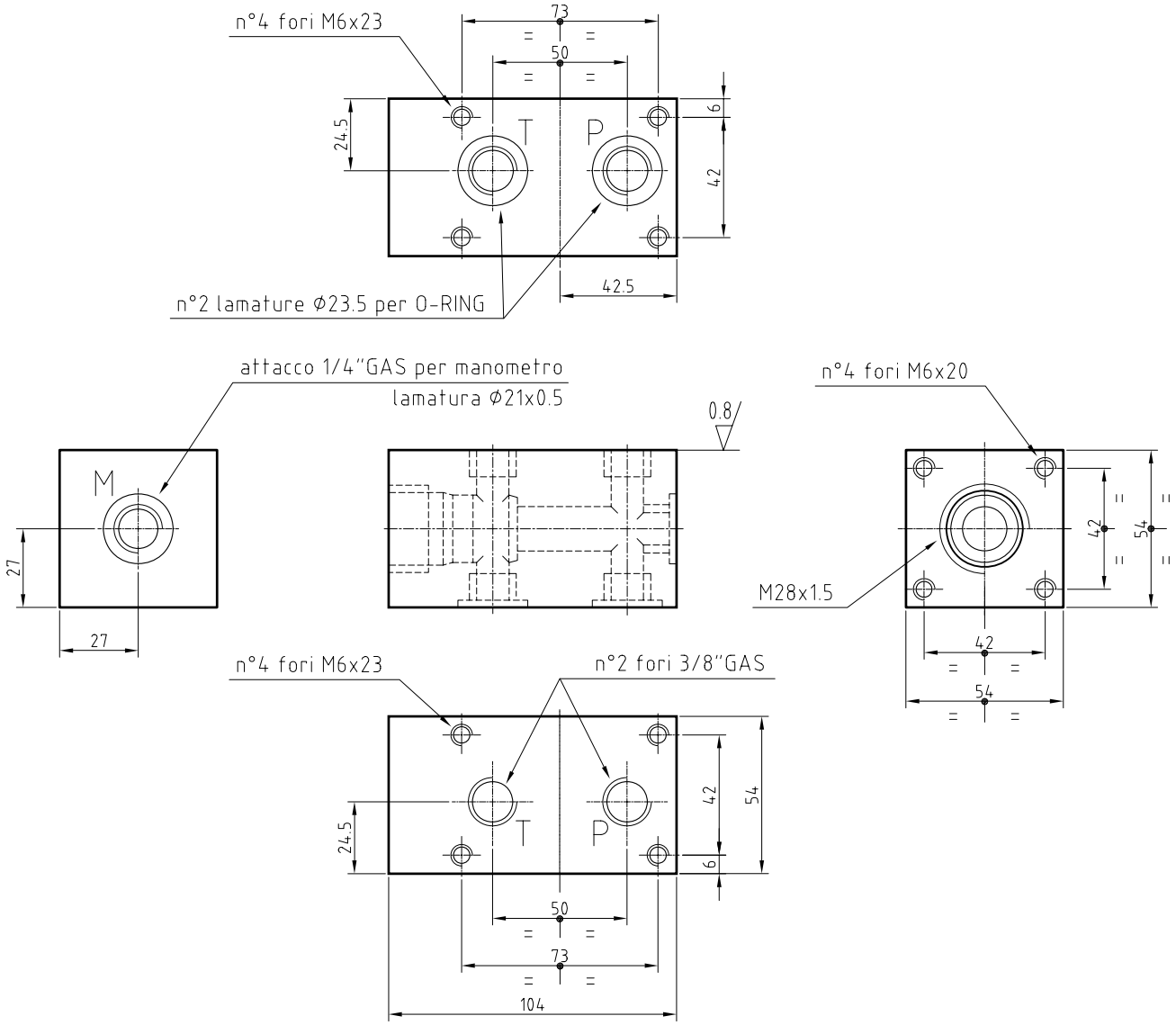

DESCRIZIONE	CODICE	N° DIS.	PESO (Kg)
PG06/DBD6 – 3/8"	1001103	040–002	1.7

Note: per l'ordinazione della valvola a cartuccia DBD6, vedere catalogo Bosch–Rexroth RE25402

HYDROSERVICE engineering & systems	PG06/DBD6/WE6-MS PANNELLO MODULARE PER REG. DI PRESSIONE A CARTUCCIA TIPO DBD6 CON MESSA A SCARICO			TABELLA PG06/031
	GN06	P max: 210 bar	Q.max: 15 l/min	DISEGNATORE: DL.A. APPROVATO: S.V.

CARATTERISTICHE TECNICHE

- Il pannello permette il concatenamento con altri blocchi GN06
- Campo temperatura ambiente: −20 ÷ +50 °C
- Campo temperatura fluido: −20 ÷ +70 °C
- Campo viscosità fluido: 10 ÷ 400 cSt
- Viscosità raccomandata: 25 cSt
- Possibilità di montaggio come pannello di base
- Possibilità di montaggio di una elettrovalvola CETOP 03 GN06 per la messa a scarico della pompa
- Possibilità di montaggio di un manometro (1/4"GAS)
- Materiale: ghisa idraulica
- Stato di finitura: fosfatato
- Fornitura completa di n°2 O-RING øi 18.72x2.62
- Viti di fissaggio eventualmente da ordinare a parte

SCHEMA

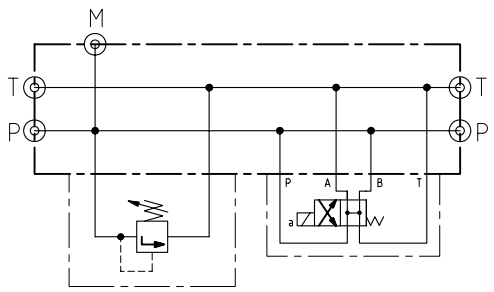

DIMENSIONI

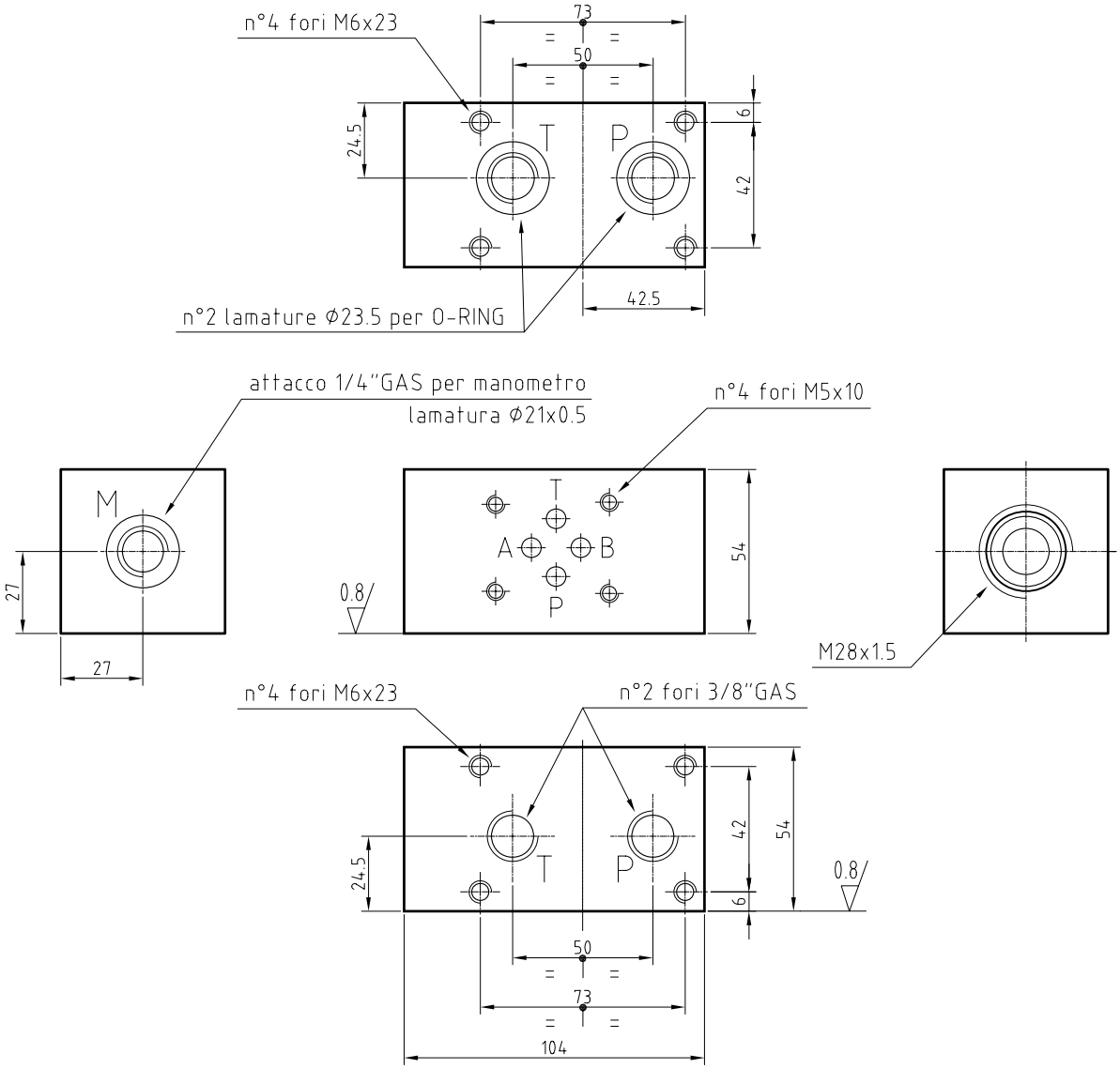

DESCRIZIONE	CODICE	N° DIS.	PESO (Kg)
PG06/DBD6/WE6-MS	1005931	040-034	1.7

Note: per l'ordinazione della valvola a cartuccia DBD6, vedere catalogo Bosch-Rexroth RE25402; per l'elettrovalvola WE6, vedere catalogo Bosch-Rexroth RE23163/RE23178

HYDROSERVICE engineering & systems	PG06/DBD6/WE6 PANNELLO PER MONTAGGIO SINGOLO CON REG. DI PRESSIONE TIPO DBD6 E MESSA A SCARICO	TABELLA PG06/032
	GN06 | P max: 210 bar (pressioni sup. su richiesta) | Q.max: 20 l/min	DISEGNATORE: DL.A. APPROVATO: S.V.

CARATTERISTICHE TECNICHE

- Campo temperatura ambiente: −20 ÷ +50 °C
- Campo temperatura fluido: −20 ÷ +70 °C
- Campo viscosità fluido: 10 ÷ 400 cSt
- Viscosità raccomandata: 25 cSt
- Possibilità di esecuzione di circuiti di comando mediante valvole modulari a concatenamento verticale
- Possibilità di montaggio come pannello di base
- Possibilità di montaggio di una elettrovalvola CETOP 03 GN06 per il controllo di pressione e direzione
- Possibilità di montaggio di un manometro (1/4"GAS)
- Materiale: ghisa idraulica
- Stato di finitura: fosfatato
- Fornitura completa di n°2 O-RING øi 18.72x2.62
- Viti di fissaggio eventualmente da ordinare a parte

SCHEMA

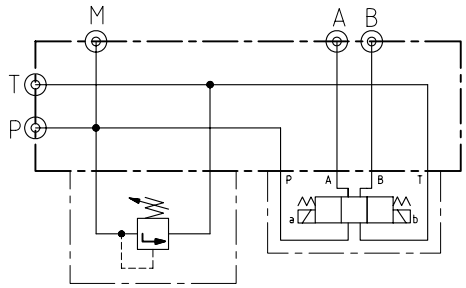

DIMENSIONI

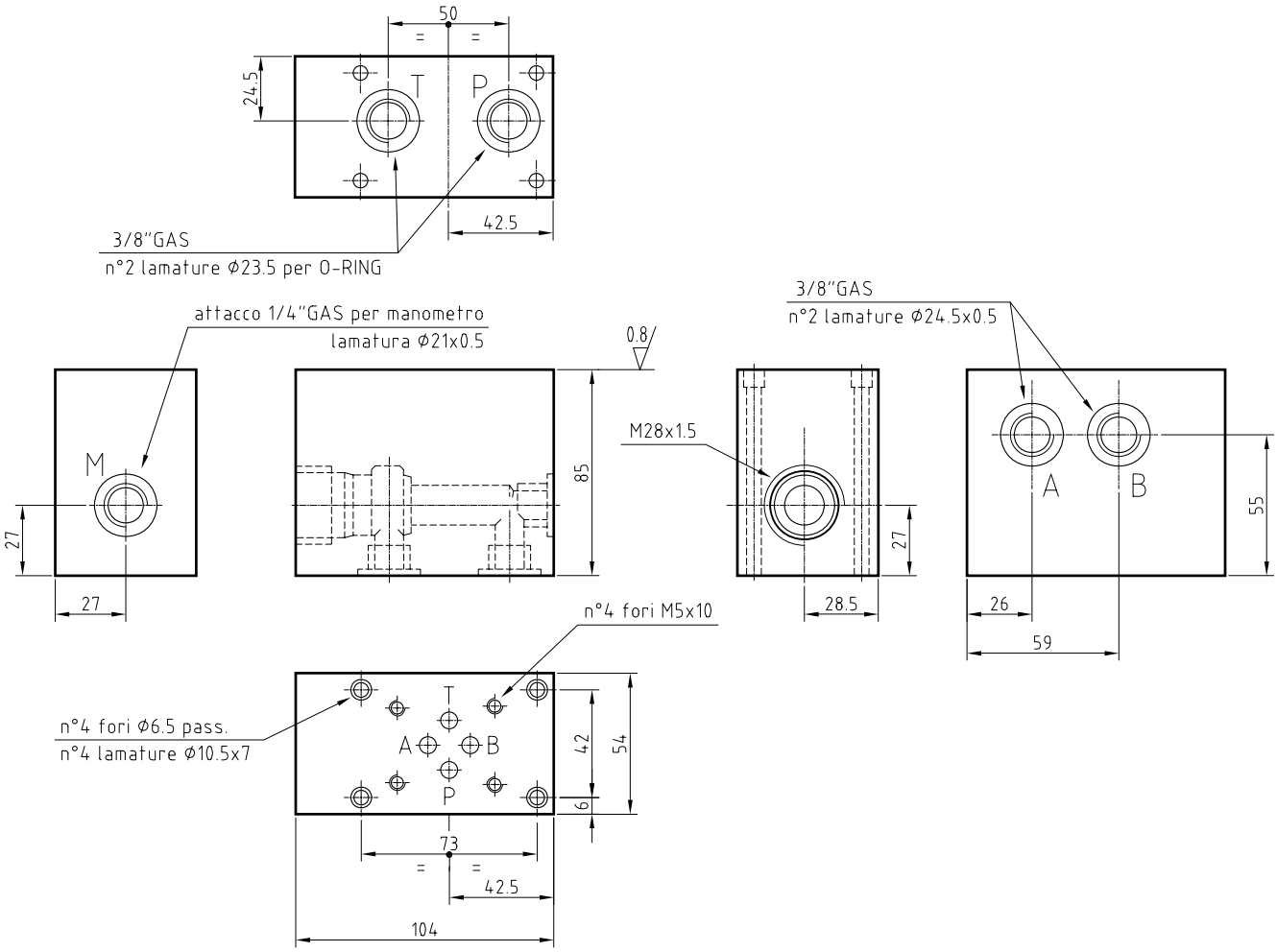

DESCRIZIONE	CODICE	N° DIS.	PESO (Kg)	VITI
PG06/DBD6/WE6	1005905	040−014	2.8	M6x90

Note: per l'ordinazione della valvola a cartuccia DBD6, vedere catalogo Bosch−Rexroth RE25402; per l'elettrovalvola WE6, vedere catalogo Bosch−Rexroth RE23163/RE23178

HYDROSERVICE engineering & systems	PG06/DR6 PANNELLO MODULARE PER RIDUTTRICI DI PRESSIONE TIPO DR6			TABELLA PG06/040
	GN06	P max: 210 bar (pressioni sup. su richiesta)	Q.max: 40 l/min	DISEGNATORE: DL.A. APPROVATO: S.V.

CARATTERISTICHE TECNICHE

- Il pannello permette il montaggio di valvole riduttrici aventi attacchi CETOP 03 GN06
- Campo temperatura ambiente: −20 ÷ +50 °C
- Campo temperatura fluido: −20 ÷ +70 °C
- Campo viscosità fluido: 10 ÷ 400 cSt
- Viscosità raccomandata: 25 cSt
- Possibilità di collegare alle due estremità pannelli aggiuntivi (interpellare ufficio tecnico), avendo a monte della riduttrice la pressione del circuito, ed a valle la pressione ridotta
- Materiale: ghisa idraulica
- Stato di finitura: fosfatato
- Fornitura completa di n°2 O-RING ⌀i 18.72x2.62
- Viti di fissaggio eventualmente da ordinare a parte

SCHEMA

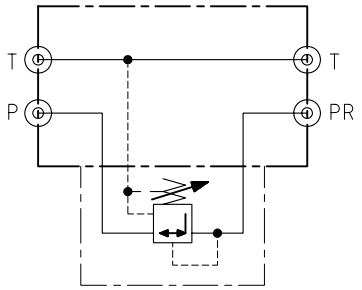

DIMENSIONI

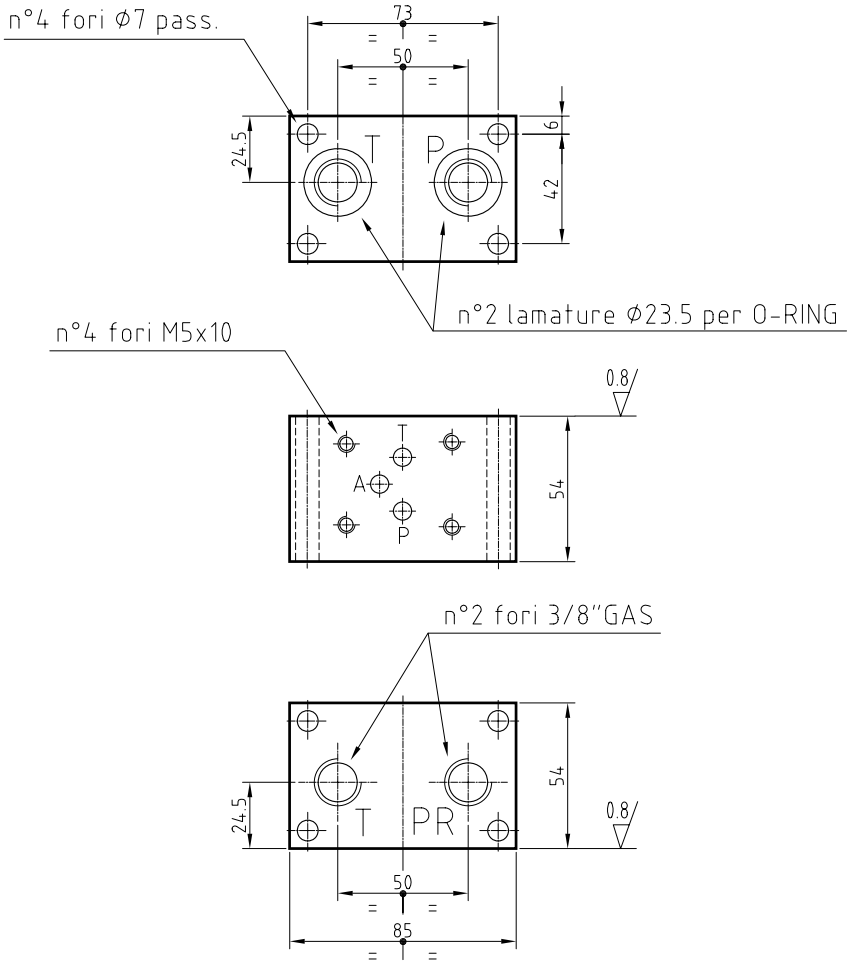

DESCRIZIONE	CODICE	N° DIS.	PESO (Kg)	VITI
PG06/DR6	1005956	040-010	1.5	M6 o tiranti ⌀6

Note: per l'ordinazione della riduttrice di pressione DR6, vedere catalogo Bosch-Rexroth RE26564

HYDROSERVICE
engineering & systems

PG06/ACC/FT+WS08
PANN. MODULARE PER ATTACCO ACCUMULATORE CON RUBINETTO E ELETTROVALVOLA DI MESSA A SCARICO

TABELLA
PG06/050

GN06	P max: 210 bar	Q max: 20 l/min

DISEGNATORE: M.S.
APPROVATO: S.V.

SCHEMI

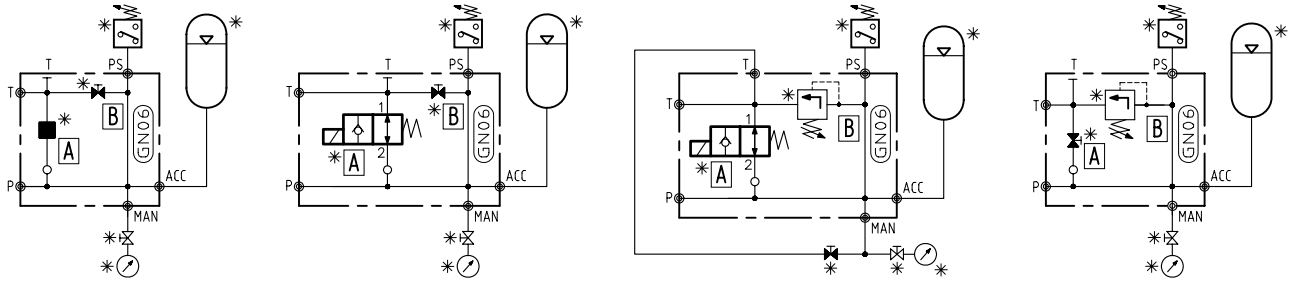

∗Materiale escluso dalla fornitura del blocco e da ordinare a parte
Nota: esiste la possibilità di realizzare circuiti diversi inserendo il tappo di esclusione nelle sedi A e B

DIMENSIONI

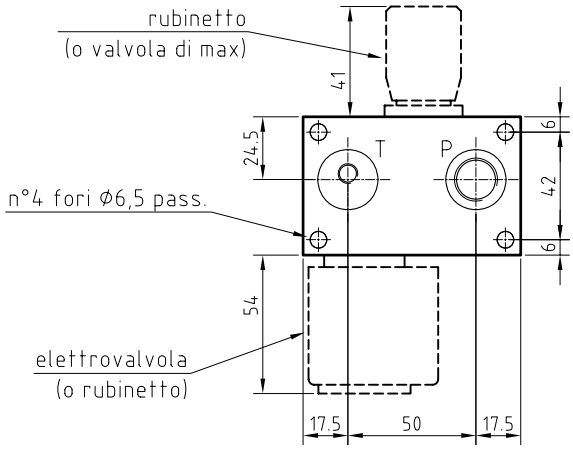

CARATTERISTICHE TECNICHE

- Il pannello permette il concatenamento con altri blocchi GN06, purchè sia utilizzato come pannello di testa
- Campo temperatura ambiente: −20 ÷ +50 °C
- Campo temperatura fluido: −20 ÷ +70 °C
- Campo viscosità fluido: 10 ÷ 400 cSt
- Viscosità raccomandata: 25 cSt
- Possibilità di montaggio come pannello di base
- Possibilità di montaggio di un rubinetto e di un'elettrov. per la messa a scarico, entrambe ad esecuzione a cartuccia, escludibili con appositi tappi; oltre che di un manometro e di un pressostato (utilizz. fori da 1/4"G)
- Materiale: acciaio
- Stato di finitura: fosfatato
- Fornitura completa di n°2 O-RING Øi 18.72x2.62
- Viti di fissaggio ed eventuali tappi da ordinare a parte

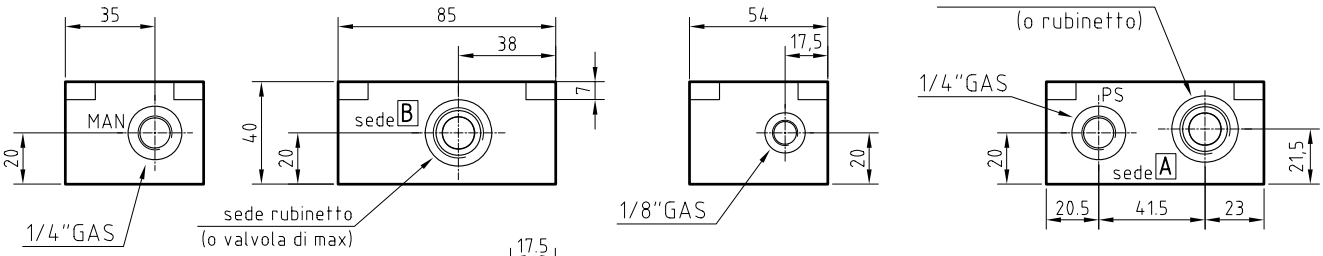

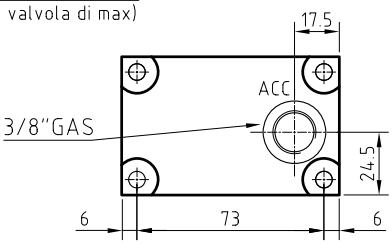

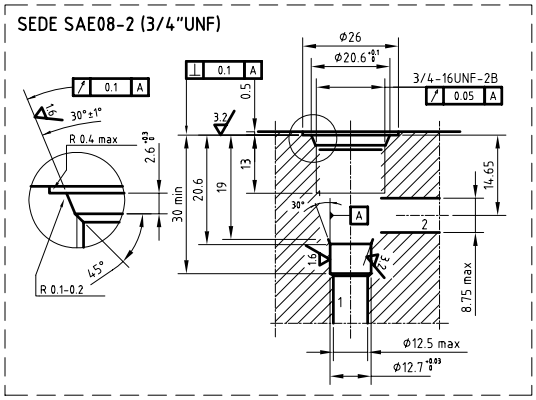

DESCRIZIONE	CODICE	N° DIS	PESO (kg)
PG06/ACC/FT+WS08	1013075	040-119	1.5

Per l'ordinazione delle parti non comprese nella fornitura del blocco, fare riferimento alla seguente tabella:

DESCRIZIONE	CODICE	TIPO	SEDE
RUBINETTO	1005043	FT 266/2-UNF	SAE08-2
ELETTROVALVOLA	•	WS08	SAE08-2
TAPPO DI ESCL.	1008476	ET VEI	SAE08-2
VALVOLA DI MAX P	••	VSBN-08A	SAE08-2

Note:
• per ordinare l'elettrovalvola, specificare se normalmente aperta o chiusa (NA o NC) e la tensione di alimentazione
•• per ordinare la valvola di massima pressione, specificare la pressione di taratura

HYDROSERVICE
engineering & systems

PG06/ACC
PANNELLO MODULARE PER ATTACCO ACCUMULATORE CON RUBINETTO DI MESSA A SCARICO

TABELLA
PG06/051

GN06	P max: 210 bar (pressioni sup. su richiesta)	Q max: 40 l/min

DISEGNATORE: DL.A.
APPROVATO: S.V.

CARATTERISTICHE TECNICHE

- Il pannello permette il concatenamento con altri blocchi GN06, purchè sia utilizzato come pannello di testa
- Campo temperatura ambiente: −20 ÷ +50 °C
- Campo temperatura fluido: −20 ÷ +70 °C
- Campo viscosità fluido: 10 ÷ 400 cSt
- Viscosità raccomandata: 25 cSt
- Possibilità di montaggio come pannello di base
- Possibilità di montaggio di un manometro, di un pressostato e di un rubinetto di messa a scarico (utilizzando i fori da 1/4"G)
- Materiale: ghisa idraulica
- Stato di finitura: fosfatato
- Fornitura completa di n°2 O-RING øi 18.72x2.62
- Viti di fissaggio eventualmente da ordinare a parte

SCHEMA

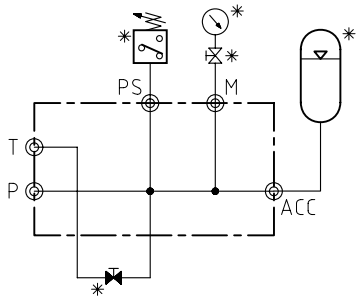

✳ Materiale escluso dalla fornitura del blocco e da ordinare a parte

DIMENSIONI

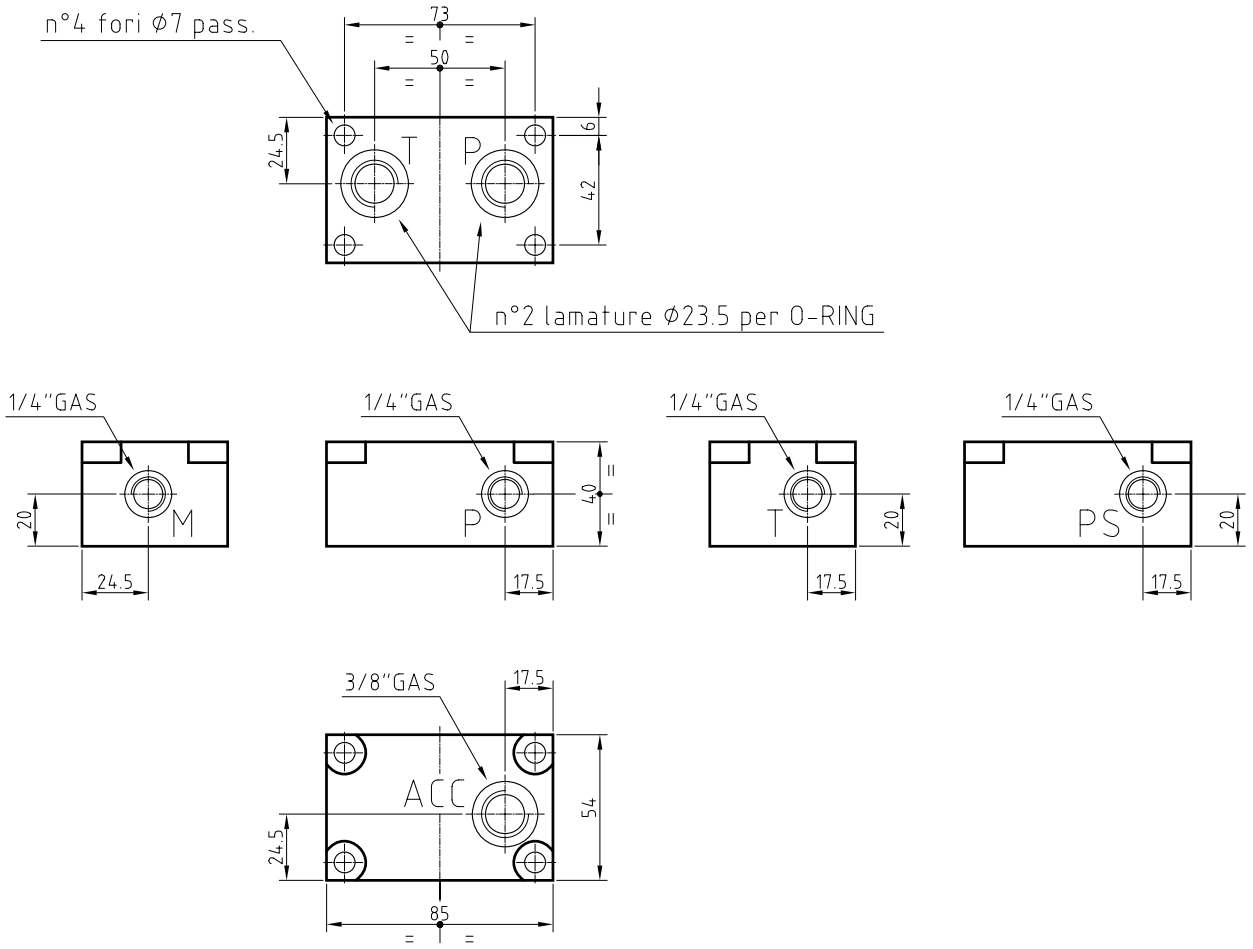

DESCRIZIONE	CODICE	N° DIS.	PESO (Kg)
PG06/ACC	1005947	040−035	1.1

HYDROSERVICE engineering & systems	PG06/2FRM6–P.E. PANNELLO MODULARE PER REGOLATORE DI PORTATA TIPO 2FRM6			TABELLA PG06/060
	GN06	P max: 210 bar (pressioni sup. su richiesta)	Q.max: 30 l/min	DISEGNATORE: DL.A. APPROVATO: S.V.

CARATTERISTICHE TECNICHE

- Il pannello permette il montaggio di valvole regolatrici aventi attacchi CETOP 03 GN06
- Campo temperatura ambiente: −20 ÷ +50 °C
- Campo temperatura fluido: −20 ÷ +70 °C
- Campo viscosità fluido: 10 ÷ 400 cSt
- Viscosità raccomandata: 25 cSt
- Possibilità di collegare alle due estremità pannelli aggiuntivi (interpellare ufficio tecnico), avendo a monte del regolatore la portata controllata dal regolatore stesso
- Materiale: ghisa idraulica
- Stato di finitura: fosfatato
- Fornitura completa di n°2 O–RING øi 18.72x2.62
- Viti di fissaggio eventualmente da ordinare a parte

SCHEMA

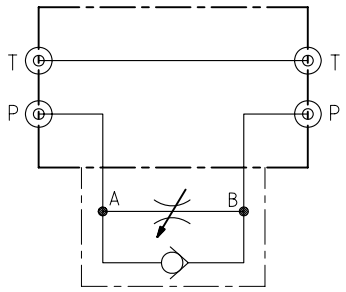

DIMENSIONI

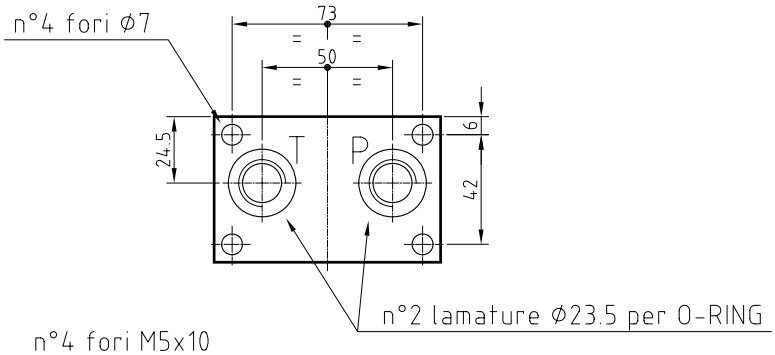

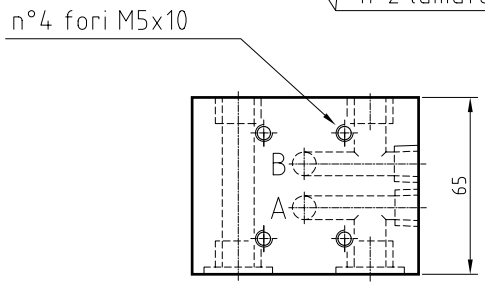

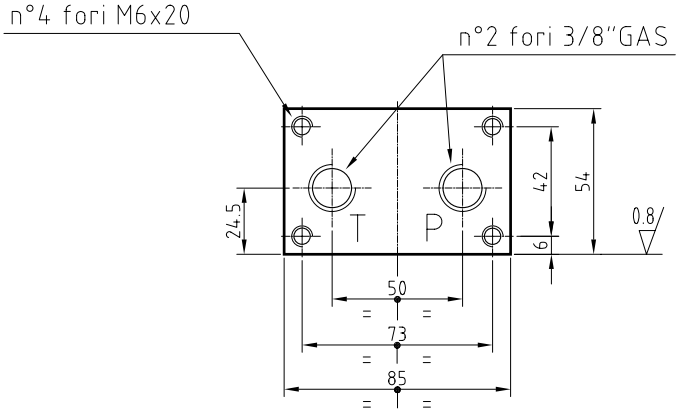

DESCRIZIONE	CODICE	N° DIS.	PESO (Kg)	VITI
PG06/2FRM6 – P.E.	1001108	040–064	1.8	M6 o tiranti Ø6

Note: per l'ordinazione del regolatore di portata 2FRM6, vedere catalogo Bosch–Rexroth RE28155/RE28163

HYDROSERVICE
engineering & systems

PG06/RLB/2FRM6
PANN. MODULARE PER RAPIDO–LENTO TIPO 2FRM6 CON ATTACCHI OPPOSTI ALLE VALVOLE

GN06	P max: 350 bar	Q.max: 40 l/min

TABELLA
PG06/070

DISEGNATORE: DL.A.
APPROVATO: S.V.

CARATTERISTICHE TECNICHE

- Il pannello permette il comando di un utilizzatore con movimento rapido–lento nei due sensi, controllando l'olio di ritorno sulla via "B" tramite l'elettrovalvola (CETOP 03 GN06)
- Campo temperatura ambiente: −20 ÷ +50 °C
- Campo temperatura fluido: −20 ÷ +70 °C
- Campo viscosità fluido: 10 ÷ 400 cSt
- Viscosità raccomandata: 25 cSt
- Possibilità di esecuzione di circuiti di comando mediante valvole modulari a concatenamento verticale
- Possibilità di collegare alle due estremità pannelli aggiuntivi (interpellare ufficio tecnico)
- Materiale: ghisa idraulica
- Stato di finitura: fosfatato
- Fornitura completa di n°2 O–RING ⌀i 18.72x2.62
- Viti di fissaggio eventualmente da ordinare a parte

SCHEMA

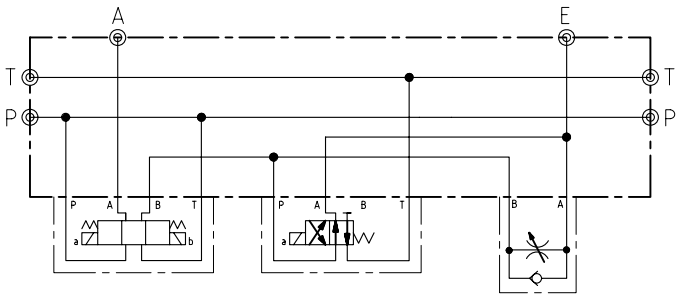

DIMENSIONI

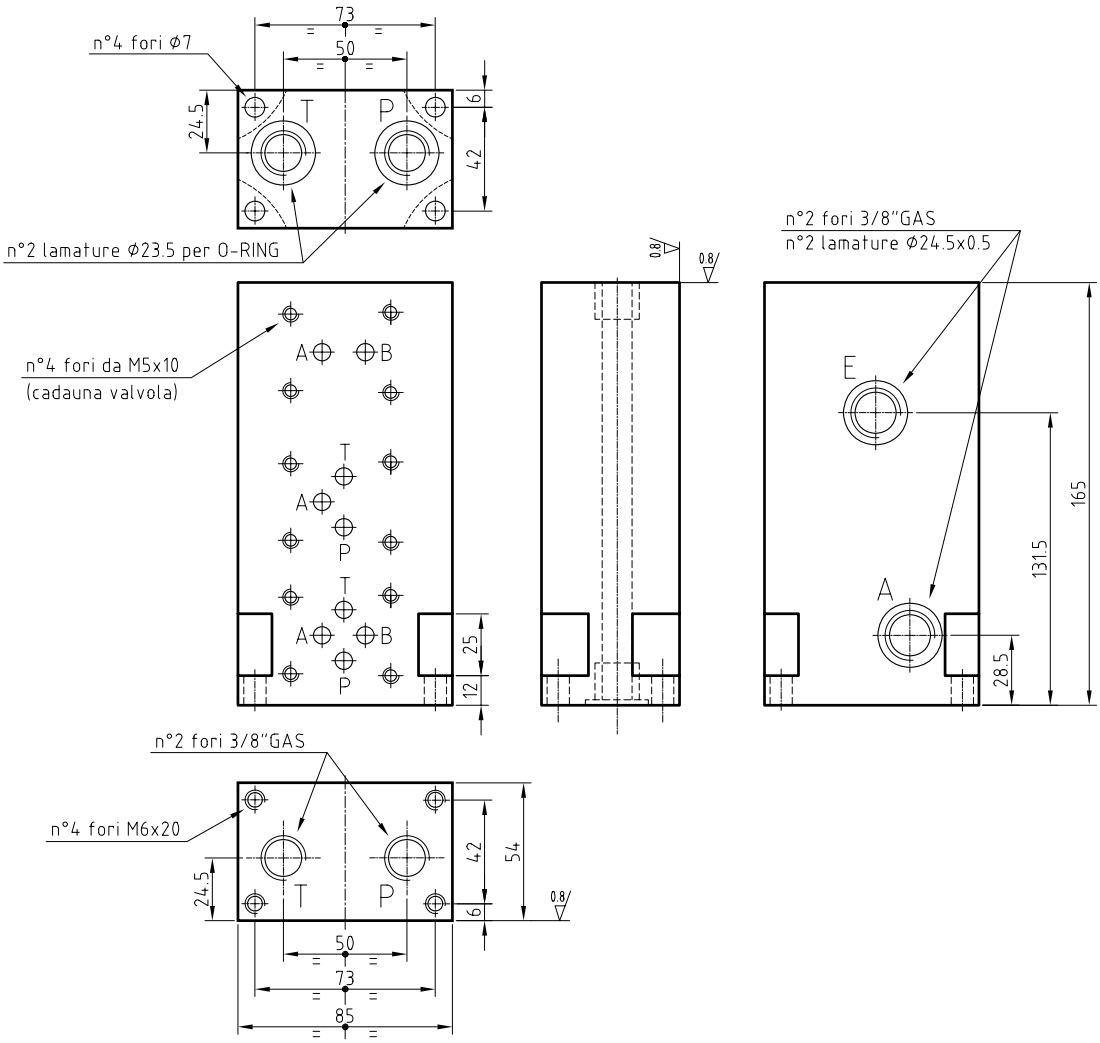

DESCRIZIONE	CODICE	N° DIS.	PESO (Kg)	VITI
PG06/RLB – 2FRM6	1013230	040–057	4.5	M6x25

Note: per l'ordinazione del rapido–lento 2FRM6, vedere catalogo Bosch–Rexroth RE28155/RE28163; per l'elettrovalvola WE6, vedere catalogo Bosch–Rexroth RE23163/RE23178

HYDROSERVICE
engineering & systems

PG06/RLS/2FRM6
PANN. MODULARE PER RAPIDO–LENTO TIPO 2FRM6 CON ATTACCHI OPPOSTI ALLE VALVOLE

TABELLA
PG06/071

GN06	P max: 350 bar	Q.max: 40 l/min

DISEGNATORE: DL.A.
APPROVATO: S.V.

CARATTERISTICHE TECNICHE

- Il pannello permette il comando di un utilizzatore con movimento rapido–lento nei due sensi, controllando l'olio di ritorno sullo scarico tramite l'elettrovalvola (CETOP 03 GN06)
- Campo temperatura ambiente: −20 ÷ +50 °C
- Campo temperatura fluido: −20 ÷ +70 °C
- Campo viscosità fluido: 10 ÷ 400 cSt
- Viscosità raccomandata: 25 cSt
- Possibilità di esecuzione di circuiti di comando mediante valvole modulari a concatenamento verticale
- Possibilità di collegare alle due estremità pannelli aggiuntivi (interpellare ufficio tecnico)
- Materiale: ghisa idraulica
- Stato di finitura: fosfatato
- Fornitura completa di n°2 O–RING øi 18.72x2.62
- Viti di fissaggio eventualmente da ordinare a parte

SCHEMA

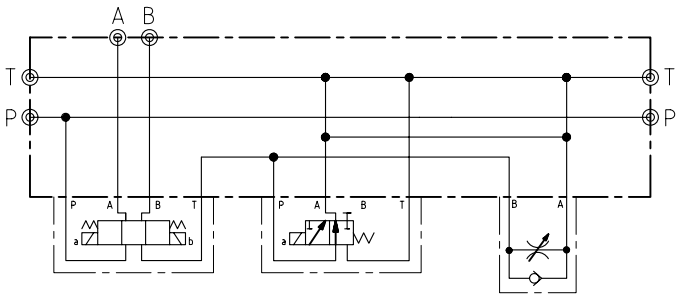

DIMENSIONI

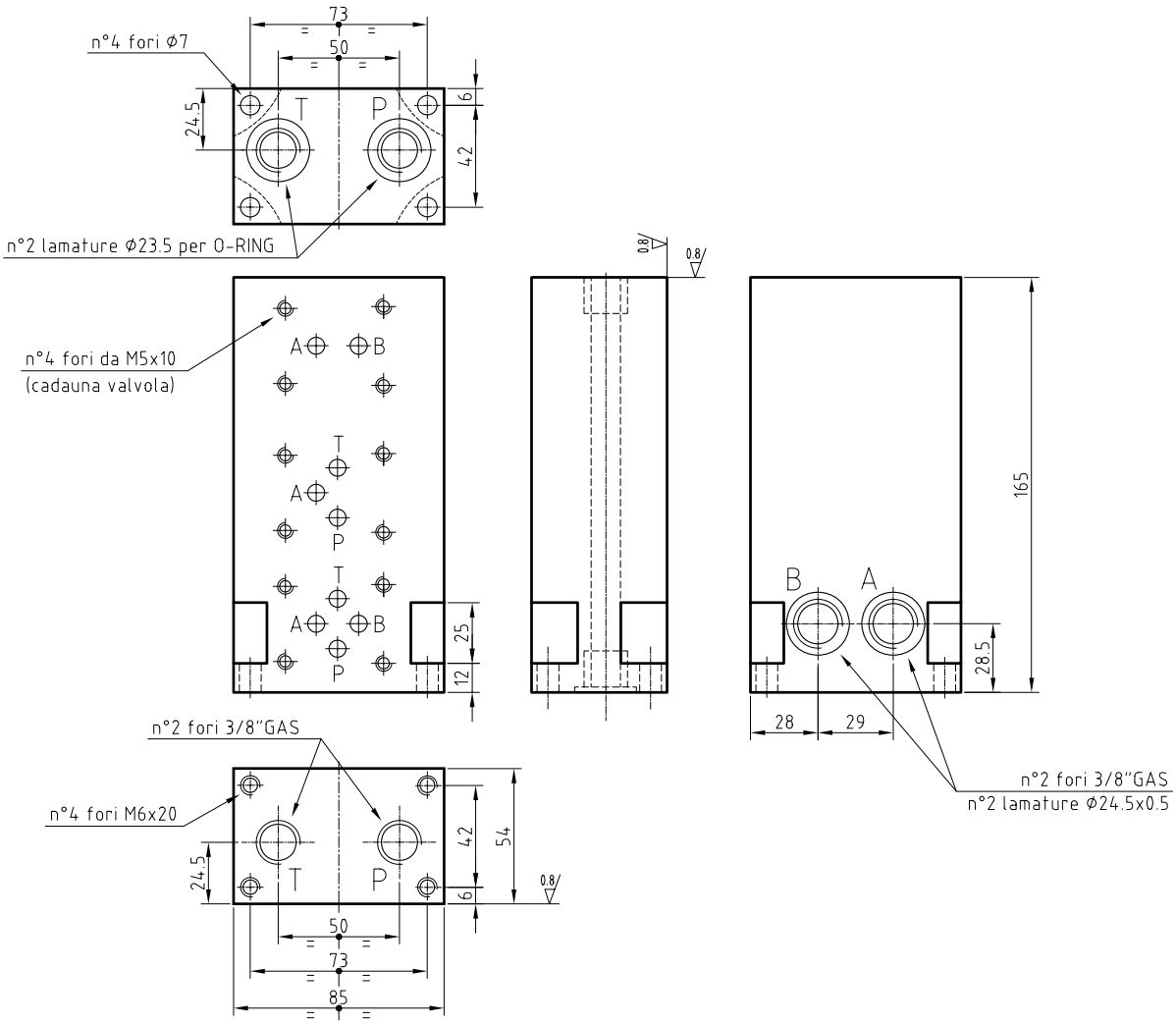

DESCRIZIONE	CODICE	N° DIS.	PESO (Kg)	VITI
PG06/RLS – 2FRM6	2110001040044	040–044	4.5	M6x25

Note: per l'ordinazione del rapido–lento 2FRM6, vedere catalogo Bosch–Rexroth RE28155/RE28163; per l'elettrovalvola WE6, vedere catalogo Bosch–Rexroth RE23163/RE23178

HYDROSERVICE engineering & systems	PG06/EPM1 PANNELLO MODULARE PER ESCLUSORE MANOMETRO TIPO EPM1			TABELLA PG06/080
	GN06	P max: 350 bar	Q.max: 40 l/min	DISEGNATORE: DL.A. APPROVATO: S.V.

CARATTERISTICHE TECNICHE

- Il pannello permette il concatenamento con altri blocchi GN06 purchè sia utilizzato come blocco di testa
- Campo temperatura ambiente: −20 ÷ +50 °C
- Campo temperatura fluido: −20 ÷ +70 °C
- Campo viscosità fluido: 10 ÷ 400 cSt
- Viscosità raccomandata: 25 cSt
- Materiale: ghisa idraulica
- Stato di finitura: fosfatato
- Fornitura completa di n°2 O-RING ø i 18.72x2.62
- Viti di fissaggio eventualmente da ordinare a parte

SCHEMA

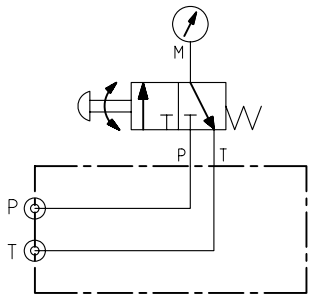

DIMENSIONI

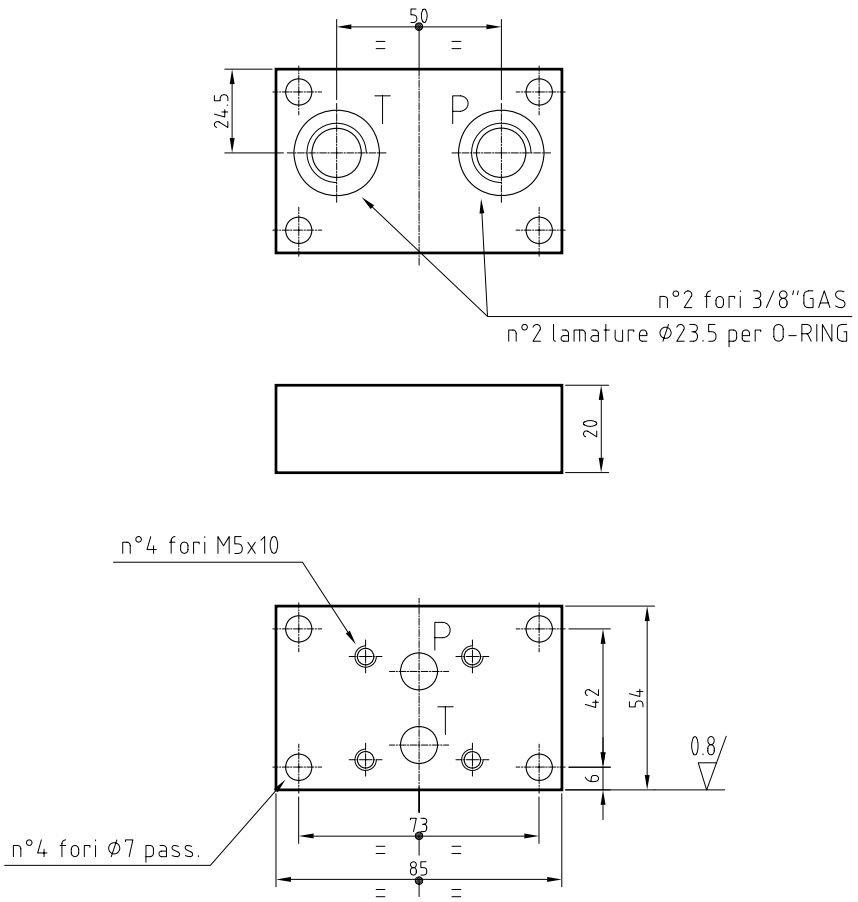

DESCRIZIONE	CODICE	N° DIS.	PESO (Kg)
PG06/EPM1	2110001040009	040-009	0.5

Note: manometro ed esclusore tipo EPM1 da ordinare a parte

HYDROSERVICE engineering & systems	PG10/1/WE06 3/8"–1/2" PANNELLO MONOBLOCCO PER VALVOLE CETOP 03 CON ATTACCHI OPPOSTI ALLE VALVOLE			TABELLA PG10/010
	GN10	P max: 210 bar (pressioni sup. su richiesta)	Q.max: 80 l/min	DISEGNATORE: S.M. APPROVATO: S.V.

CARATTERISTICHE TECNICHE

- Il pannello permette il collegamento in parallelo di una, due o più valvole CETOP 03
- Le portate massime sono aumentabili se alimentazione e ritorno sono collegati ad entrambe le estremità del pannello
- Campo temperatura ambiente: −20 ÷ +50 °C
- Campo temperatura fluido: −20 ÷ +70 °C
- Campo viscosità fluido: 10 ÷ 400 cSt
- Viscosità raccomandata: 25 cSt
- Possibilità di attacchi A e B da 3/8"GAS o da 1/2"GAS
- Possibilità di collegare alle due estremità pannelli aggiuntivi (interpellare ufficio tecnico)
- Materiale: ghisa idraulica
- Stato di finitura: fosfatato
- Fornitura completa di n°2 O–RING øi 25.07x2.62
- Viti di fissaggio eventualmente da ordinare a parte

SCHEMA

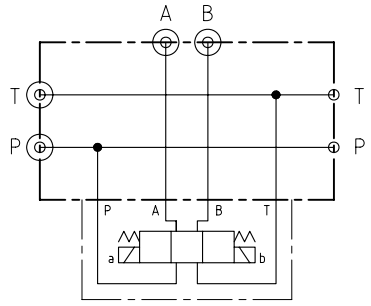

DIMENSIONI

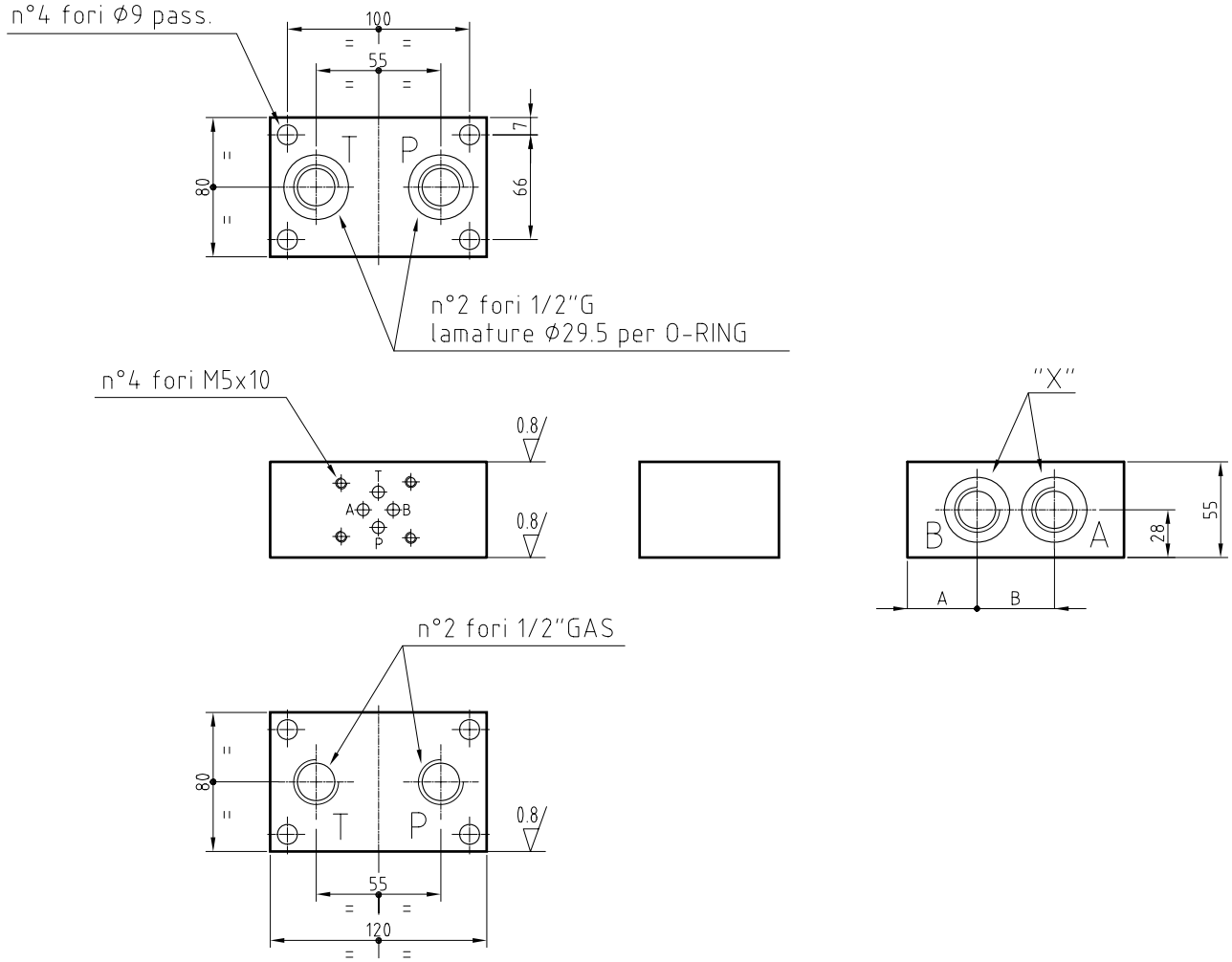

DESCRIZIONE	CODICE	N° DIS.	N° POST.	"X"	A	B	PESO (Kg)	VITI
PG10/1/WE06 – 3/8"	2110001040333	040–333	1	3/8"	44	32	3,2	M8 o tiranti ø8
PG10/1/WE06 – 1/2"	2110001040334	040–334		1/2"	43,5	32,5	3,2	

Note: per l'ordinazione dell'elettrovalvola WE6, vedere catalogo Bosch–Rexroth RE23163/RE23178

HYDROSERVICE engineering & systems	PG10/I PANNELLO MODULARE INTERMEDIO			TABELLA PG10/014
	GN06	P max: 210 bar (pressioni sup. su richiesta)	Q max: 80 l/min	DISEGNATORE: S.M. APPROVATO: S.V.

CARATTERISTICHE TECNICHE

- Il pannello può essere utilizzato quando sono necessari attacchi di pressione e di scarico esterni
- Il pannello può essere concatenato con altri blocchi GN10 e, chiudendo la via "P" con un tappo, si possono avere più linee di pressione separate
- Campo temperatura ambiente: −20 ÷ +50 °C
- Campo temperatura fluido: −20 ÷ +70 °C
- Campo viscosità fluido: 10 ÷ 400 cSt
- Viscosità raccomandata: 25 cSt
- Materiale: ghisa idraulica
- Stato di finitura: fosfatato
- Fornitura completa di n°2 O-RING øi 25.07x2.62
- Viti di fissaggio eventualmente da ordinare a parte

SCHEMA

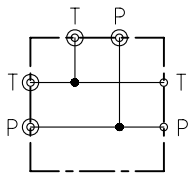

DIMENSIONI

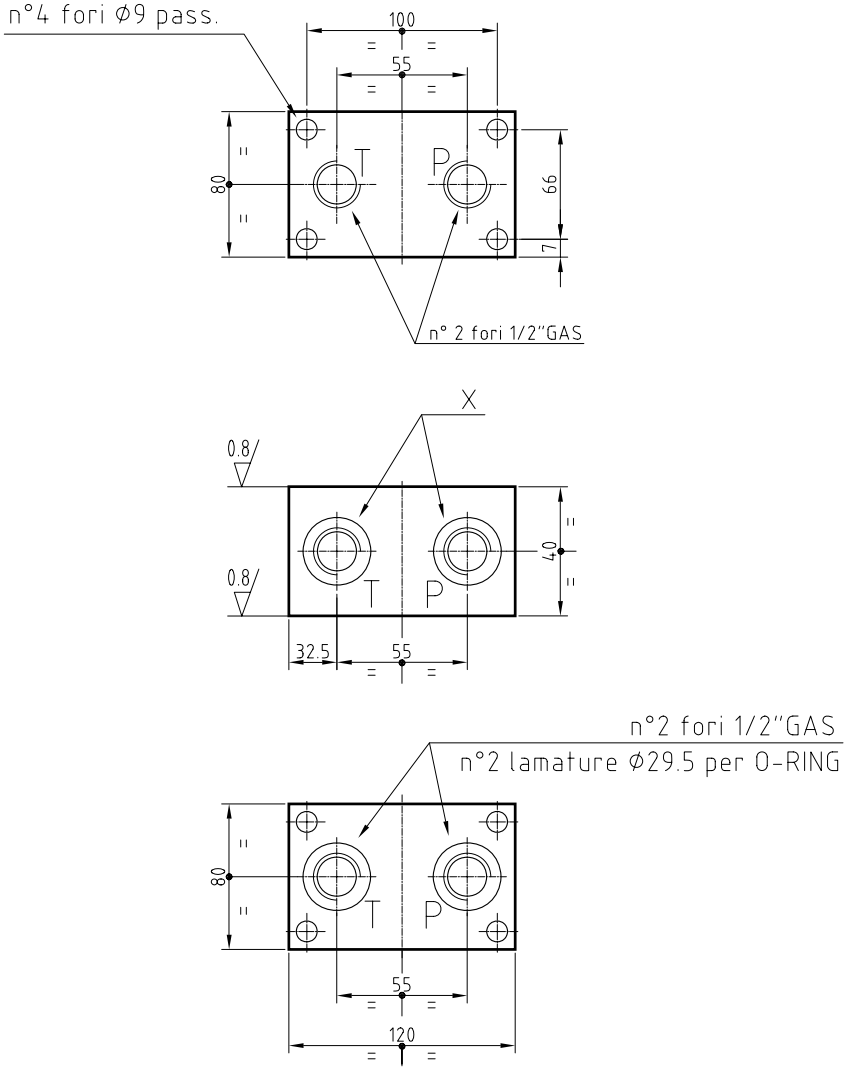

DESCRIZIONE	CODICE	N° DIS.	X	PESO (Kg)	VITI
PG10/I – 1/2"GAS	2110001040332	040-332	1/2"GAS	2,9	M8 o tiranti ø8

HYDROSERVICE engineering & systems	PG06/1/WE06 1/4"–3/8" PANNELLO MONOBLOCCO PER VALVOLE CETOP 05 CON ATTACCHI OPPOSTI ALLE VALVOLE			TABELLA PG10/020
	GN10	P max: 210 bar (pressioni sup. su richiesta)	Q.max: 80 l/min	DISEGNATORE: M.S. APPROVATO: S.V.

CARATTERISTICHE TECNICHE

- Il pannello permette il collegamento in parallelo di una, due o più valvole CETOP 05
- Le portate massime sono aumentabili se alimentazione e ritorno sono collegati ad entrambe le estremità del pannello
- Campo temperatura ambiente: −20 ÷ +50 °C
- Campo temperatura fluido: −20 ÷ +70 °C
- Campo viscosità fluido: 10 ÷ 400 cSt
- Viscosità raccomandata: 25 cSt
- Possibilità di attacchi A e B da 1/2"GAS o da 3/4"GAS
- Possibilità di collegare alle due estremità pannelli aggiuntivi (interpellare ufficio tecnico)
- Materiale: ghisa idraulica
- Stato di finitura: fosfatato
- Fornitura completa di n°2 O–RING øi 25.07x2.62
- Viti di fissaggio eventualmente da ordinare a parte

SCHEMA

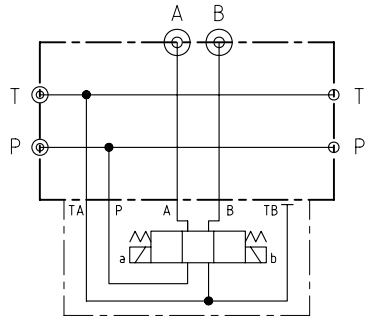

DIMENSIONI

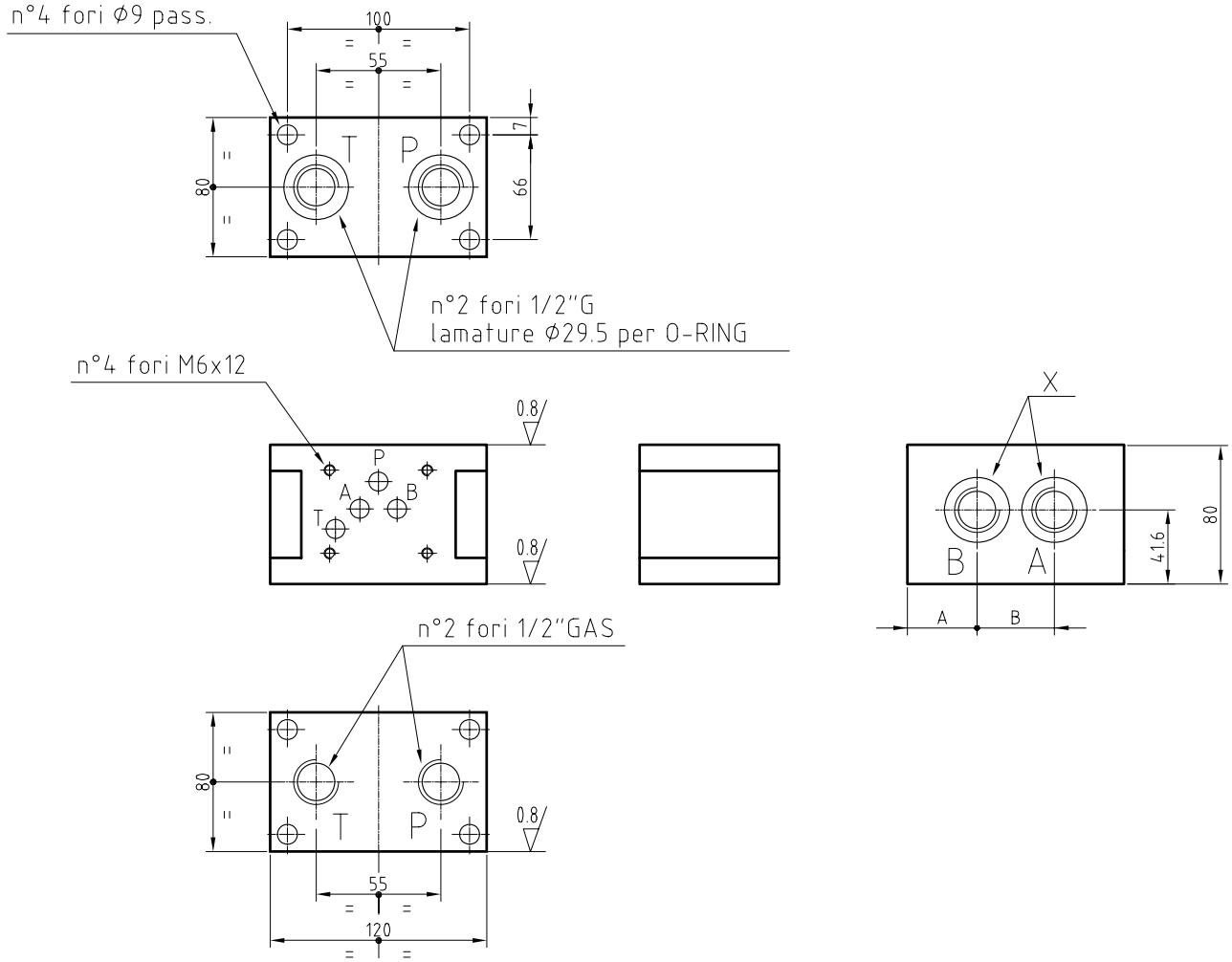

DESCRIZIONE	CODICE	N° DIS.	N° POST.	X	PESO (Kg)	VITI
PG10/1/WE10 – 1/2"	2110001040318	040–318	1	1/2"	4.2	M8 o tiranti ø8
PG10/1/WE10 – 3/4"	2110001040335	040–335		3/4"	4.1	

Note: per l'ordinazione dell'elettrovalvola WE10, vedere catalogo Bosch–Rexroth RE23327

HYDROSERVICE
engineering & systems

PG10/*/WE10 1/2"–3/4"
PANNELLO MONOBLOCCO PER VALVOLE CETOP 05 CON ATTACCHI OPPOSTI ALLE VALVOLE

TABELLA
PG10/021

GN10	P max: 210 bar (P–A–B) Pressioni sup. su richiesta	Q.max: 40 l/min

DISEGNATORE: M.S.
APPROVATO: S.V.

CARATTERISTICHE TECNICHE

- Il pannello permette il collegamento in parallelo di una, due o più valvole CETOP 05
- Le portate massime sono aumentabili se alimentazione e ritorno sono collegati ad entrambe le estremità del pannello
- Campo temperatura ambiente: −20 ÷ +50 °C
- Campo temperatura fluido: −20 ÷ +70 °C
- Campo viscosità fluido: 10 ÷ 400 cSt
- Viscosità raccomandata: 25 cSt
- Possibilità di attacchi A e B da 1/2"GAS o da 3/4"GAS
- Possibilità di collegare alle due estremità pannelli aggiuntivi (interpellare ufficio tecnico)
- Materiale: ghisa idraulica
- Stato di finitura: fosfatato
- Fornitura completa di n°2 O–RING Øi 25.07x2.62
- Viti di fissaggio eventualmente da ordinare a parte

SCHEMA

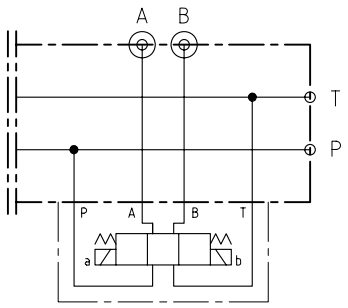

DIMENSIONI

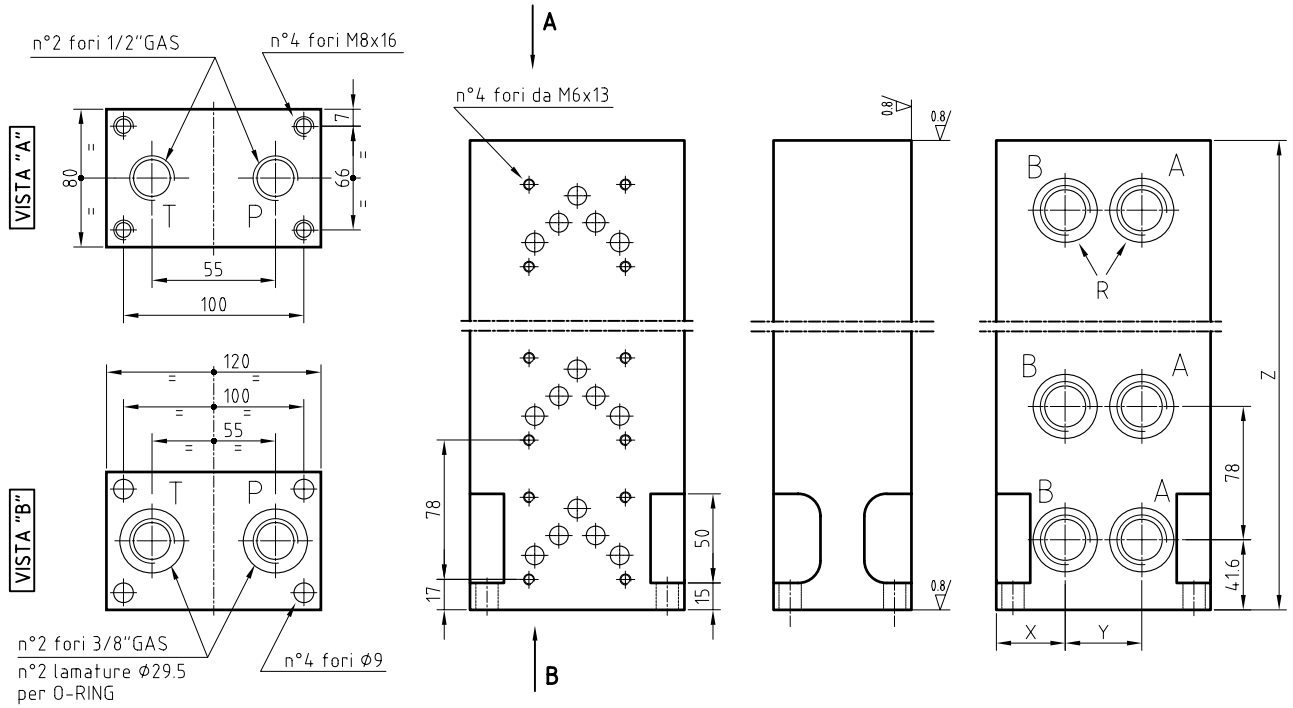

DESCRIZIONE	CODICE	N° DIS.	N° POST.	R	Z	X	Y	PESO (Kg)	VITI
PG10/2/WE10 – 1/2"	1001127	040–354	2	1/2"	160	41	38	9.1	M8x25
PG10/2/WE10 – 3/4"	1013233	040–407		3/4"		38,5	43	9	
PG10/3/WE10 – 1/2"	1001138	040–383	3	1/2"	240	41	38	14,1	
PG10/3/WE10 – 3/4"	1001144	040–408		3/4"		38,5	43	14	
PG10/4/WE10 – 1/2"	1011092	040–355	4	1/2"	320	41	38	19	
PG10/4/WE10 – 3/4"	1001145	040–409		3/4"		38,5	43	18	
PG10/5/WE10 – 1/2"	1001131	040–363	5	1/2"	400	41	38	24	
PG10/5/WE10 – 3/4"	2110002040379	040–379		3/4"		38,5	43	23	
PG10/6/WE10 – 1/2"	1011095	040–353	6	1/2"	480	41	38	29	
PG10/6/WE10 – 3/4"	1027485	040–410		3/4"		38,5	43	28	

HYDROSERVICE
engineering & systems

PG10/B–S 1/2”–3/4”–1”
PANNELLO DI BASE INFERIORE E SUPERIORE

TABELLA
PG10/030

GN10	P max: 210 bar (pressioni sup. su richiesta)	Q max: 80 l/min

DISEGNATORE: S.M.
APPROVATO: S.V.

CARATTERISTICHE TECNICHE

- Il pannello può essere utilizzato per montaggi orizzontali o verticali
- Campo temperatura ambiente: −20 ÷ +50 °C
- Campo temperatura fluido: −20 ÷ +70 °C
- Campo viscosità fluido: 10 ÷ 400 cSt
- Viscosità raccomandata: 25 cSt
- Materiale: ghisa idraulica o acciaio
- Stato di finitura: fosfatato
- Fornitura completa di n°2 O–RING ⌀i 32,99x2.62 (solo per PG10/S)
- Viti di fissaggio eventualmente da ordinare a parte

SCHEMI

PG10/B

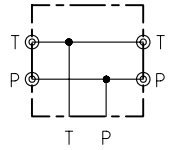

PG10/S

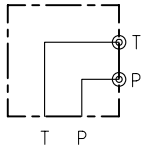

DIMENSIONI PG10/B

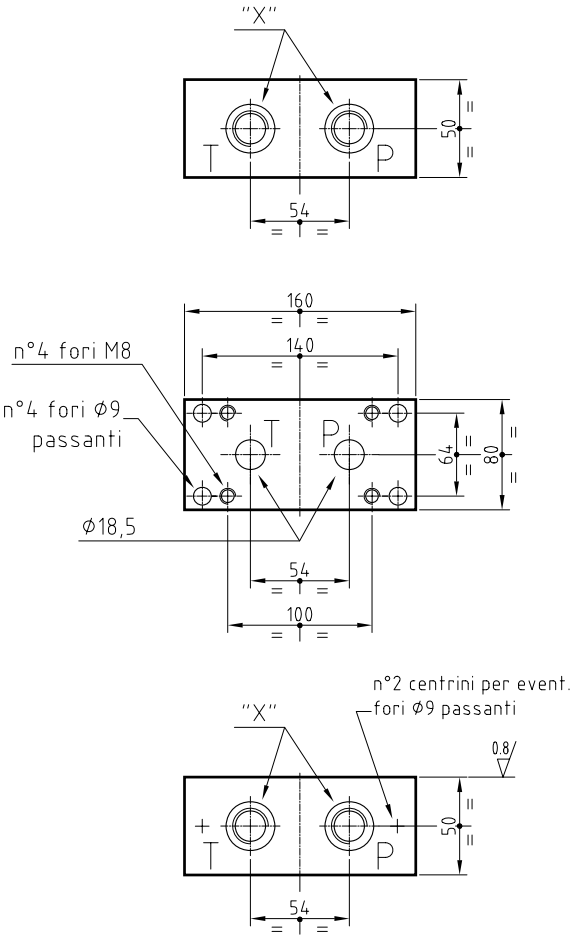

DIMENSIONI PG10/S

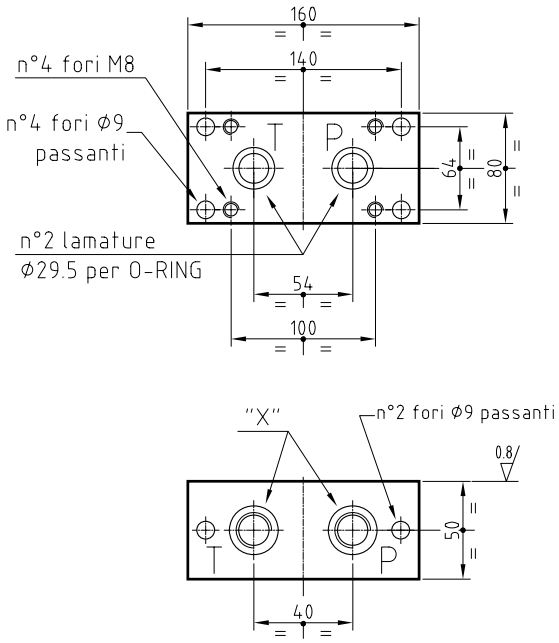

DESCRIZIONE	CODICE	N° DIS.	"X"	PESO (Kg)
PG10/B – 1/2”	1001146	040–428	1/2”	5,1
PG10/B – 3/4”	1001134	040–377	3/4”	5,1
PG10/B – 1”	1001147	040–429	1”	5,1
PG10/S – 1/2”	2110002040430	040–430	1/2”	5,1
PG10/S – 3/4”	1015900	040–376	3/4”	5,1
PG10/S – 1”	2110002040431	040–431	1”	5,1

HYDROSERVICE
engineering & systems

PG10/B T 1" – P 3/4"
PANNELLO DI BASE 6 VIE

TABELLA
PG10/031

GN10	P max: 210 bar (pressioni sup. su richiesta)	Q max: 100 l/min

DISEGNATORE: S.M.
APPROVATO: S.V.

CARATTERISTICHE TECNICHE

- Il pannello può essere utilizzato per montaggi orizzontali o verticali
- Campo temperatura ambiente: −20 ÷ +50 °C
- Campo temperatura fluido: −20 ÷ +70 °C
- Campo viscosità fluido: 10 ÷ 400 cSt
- Viscosità raccomandata: 25 cSt
- Materiale: ghisa idraulica
- Stato di finitura: fosfatato
- Viti di fissaggio eventualmente da ordinare a parte

SCHEMI

PG10/B/SP

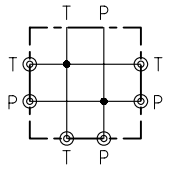

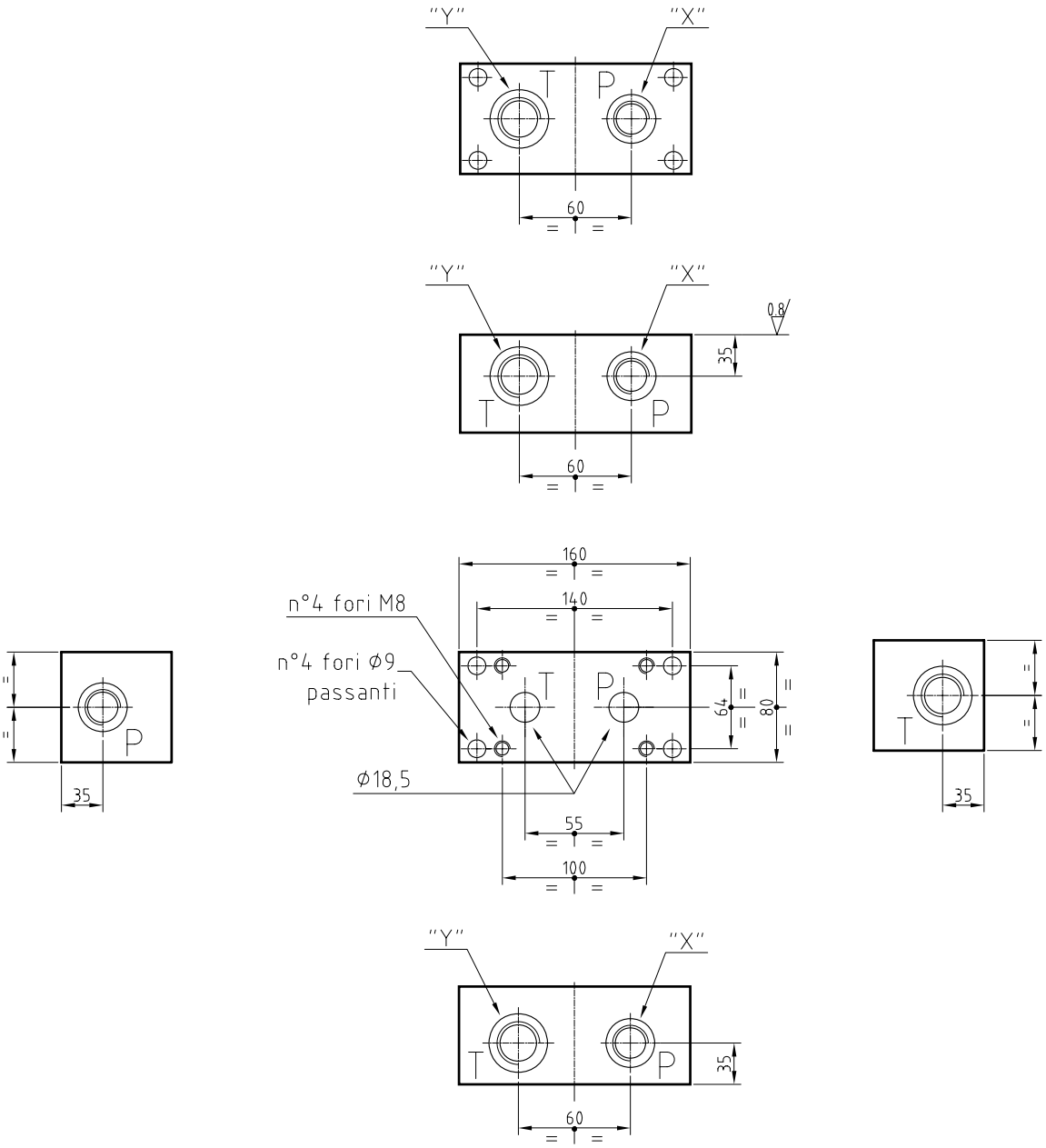

DESCRIZIONE	CODICE	N° DIS.	"X"	"Y"	PESO (Kg)
PG10/B/SP T1"–P3/4" 6VIE	2110001040435	040–435	3/4"G	1"G	8,1

HYDROSERVICE engineering & systems	PG10/DBD10 1/2" PANNELLO MODULARE PER REGOLATRICE DI PRESSIONE A CARTUCCIA TIPO DBD10	TABELLA PG10/040
	GN10 — P max: 210 bar (pressioni sup. su richiesta) — Q.max: 40 l/min	DISEGNATORE: S.M. APPROVATO: S.V.

CARATTERISTICHE TECNICHE

- Il pannello permette il concatenamento con altri blocchi GN10
- Campo temperatura ambiente: −20 ÷ +50 °C
- Campo temperatura fluido: −20 ÷ +70 °C
- Campo viscosità fluido: 10 ÷ 400 cSt
- Viscosità raccomandata: 25 cSt
- Possibilità di montaggio come pannello di base
- Possibilità di montaggio di un manometro (1/4"GAS)
- Materiale: ghisa idraulica
- Stato di finitura: fosfatato
- Fornitura completa di n°2 O-RING øi 25.07x2.62
- Viti di fissaggio eventualmente da ordinare a parte

SCHEMA

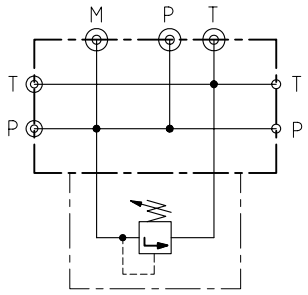

DIMENSIONI

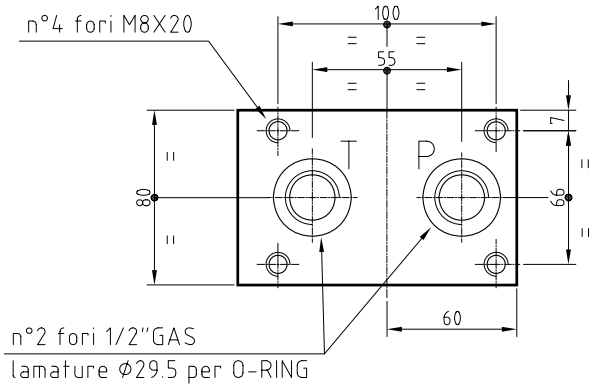

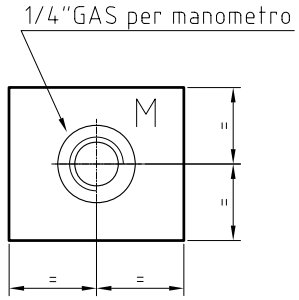

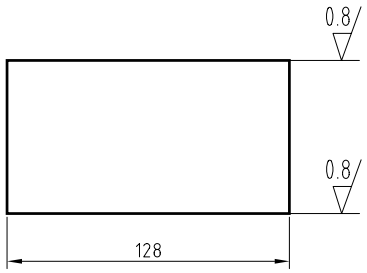

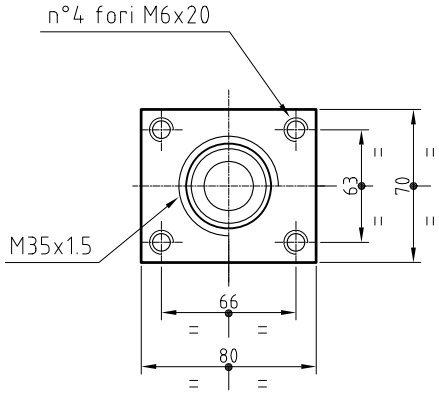

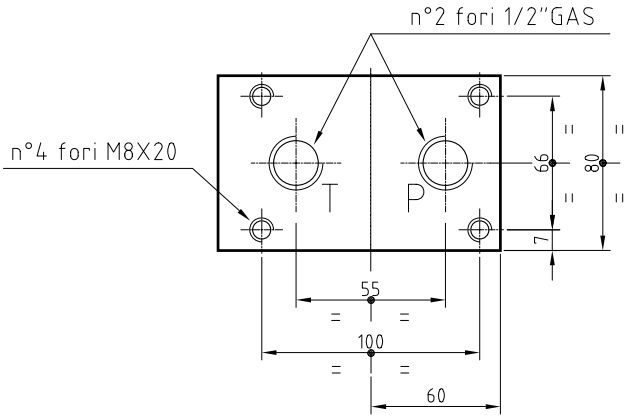

DESCRIZIONE	CODICE	N° DIS.	PESO (Kg)	VITI
PG10/DBD10 – 1/2"	2110001040319	040–319	4,2	M8 o tiranti ø8

Note: per l'ordinazione della valvola a cartuccia DBD10, vedere catalogo Bosch–Rexroth RE25402

HYDROSERVICE engineering & systems	PG10/DBD10/WE06-MS PANNELLO MODULARE PER REG. DI PRESSIONE A CARTUCCIA TIPO DBD10 CON MESSA A SCARICO			TABELLA PG10/041
	GN10	P max: 210 bar (pressioni sup. su richiesta)	Q.max: 30 l/min	DISEGNATORE: S.M. APPROVATO: S.V.

CARATTERISTICHE TECNICHE

- Il pannello permette il concatenamento con altri blocchi GN10
- Campo temperatura ambiente: −20 ÷ +50 °C
- Campo temperatura fluido: −20 ÷ +70 °C
- Campo viscosità fluido: 10 ÷ 400 cSt
- Viscosità raccomandata: 25 cSt
- Possibilità di montaggio come pannello di base
- Possibilità di montaggio di una elettrovalvola CETOP 03 GN06 per la messa a scarico della pompa
- Possibilità di montaggio di un manometro (1/4"GAS)
- Materiale: ghisa idraulica
- Stato di finitura: fosfatato
- Fornitura completa di n°2 O-RING øi 25.07x2.62
- Viti di fissaggio eventualmente da ordinare a parte

SCHEMA

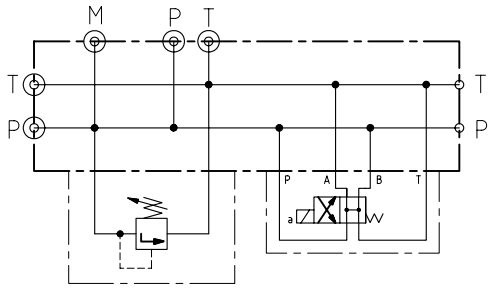

DIMENSIONI

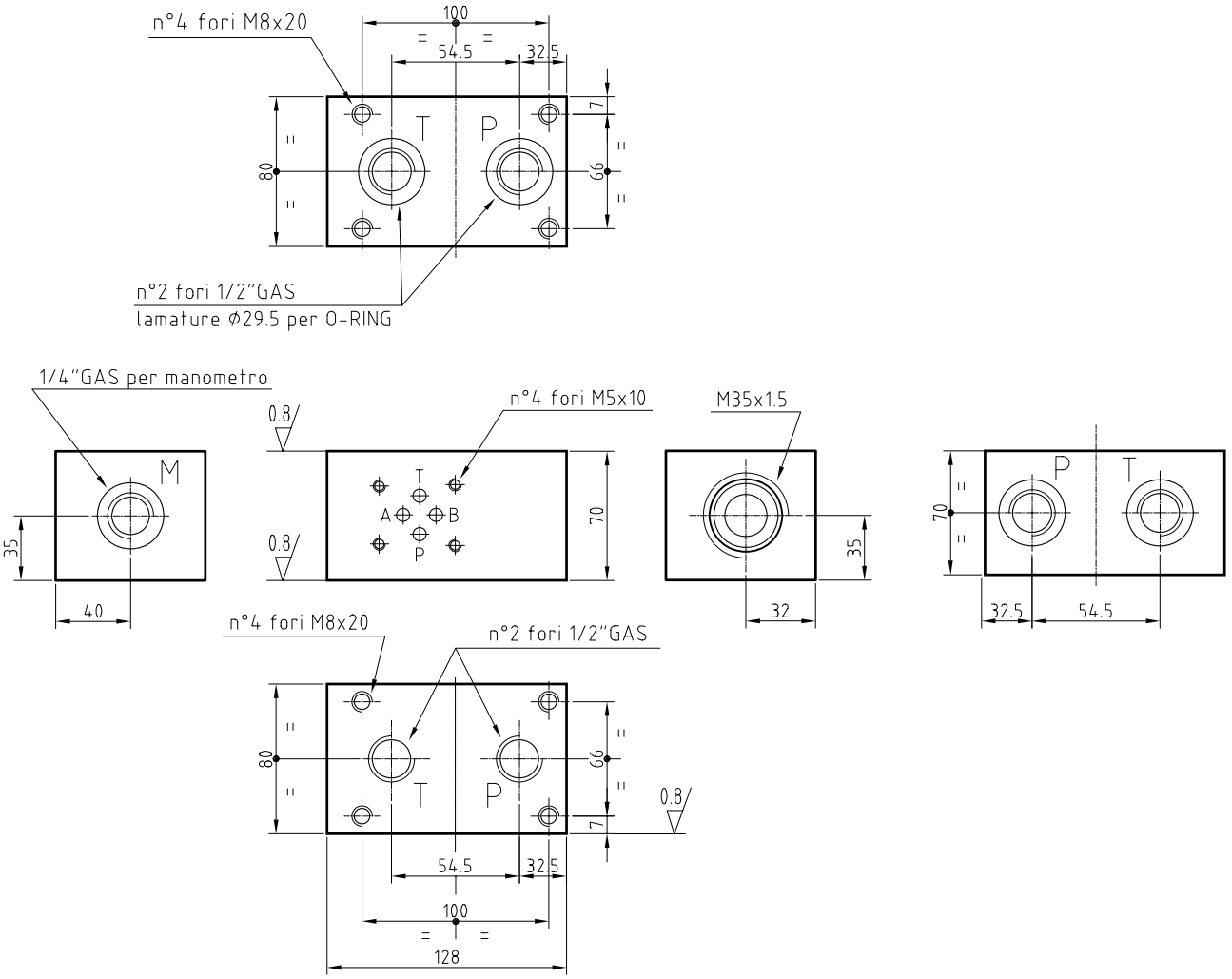

DESCRIZIONE	CODICE	N° DIS.	PESO (Kg)	VITI
PG10/DBD10/WE6-S	1001136	040-381	4,2	M8

Note: per l'ordinazione della valvola a cartuccia DBD10, vedere catalogo Bosch-Rexroth RE25402; per l'elettrovalvola WE6, vedere catalogo Bosch-Rexroth RE23163/RE23178

HYDROSERVICE engineering & systems	PG10/DBD10/WE6 PANNELLO PER MONTAGGIO SINGOLO CON REG. DI PRESSIONE TIPO DBD10 E MESSA A SCARICO	TABELLA PG10/042
	GN10 — P max: 210 bar (pressioni sup. su richiesta) — Q.max: 40 l/min	DISEGNATORE: S.M. APPROVATO: S.V.

CARATTERISTICHE TECNICHE

- Campo temperatura ambiente: −20 ÷ +50 °C
- Campo temperatura fluido: −20 ÷ +70 °C
- Campo viscosità fluido: 10 ÷ 400 cSt
- Viscosità raccomandata: 25 cSt
- Possibilità di esecuzione di circuiti di comando mediante valvole modulari a concatenamento verticale
- Possibilità di montaggio come pannello di base
- Possibilità di montaggio di una elettrovalvola CETOP 03 GN06 per il controllo di pressione e direzione
- Possibilità di montaggio di un manometro (1/4"GAS)
- Materiale: ghisa idraulica
- Stato di finitura: fosfatato
- Fornitura completa di n°2 O-RING øi 25.07x2.62
- Viti di fissaggio eventualmente da ordinare a parte

SCHEMA

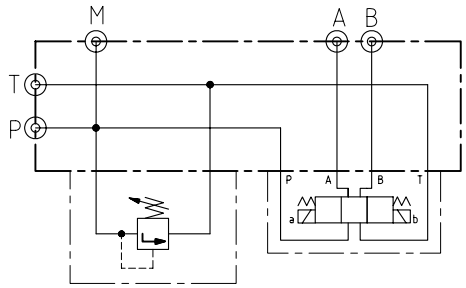

DIMENSIONI

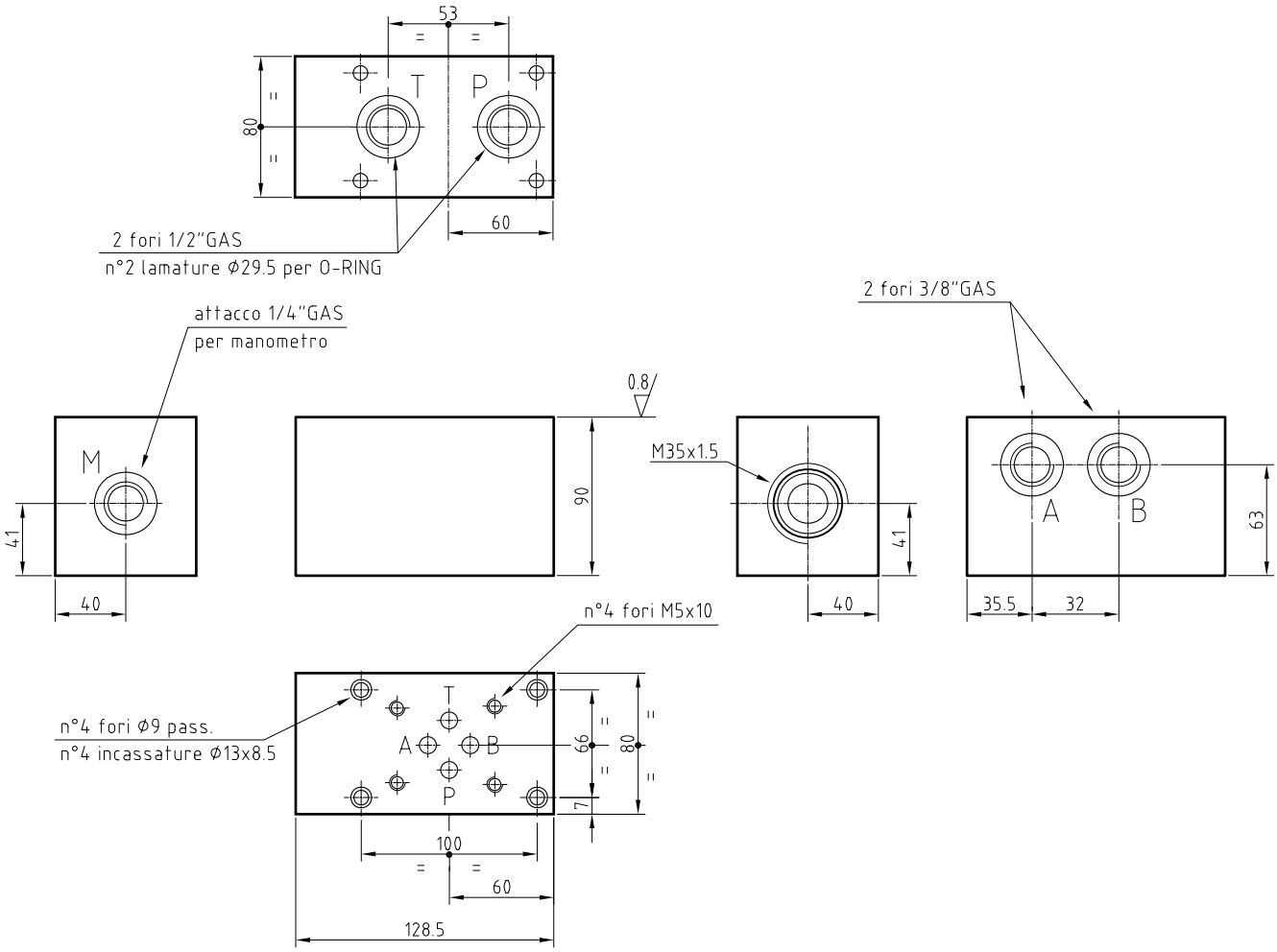

DESCRIZIONE	CODICE	N° DIS.	PESO (Kg)	VITI
PG10/DBD10/WE6	2110002040320	040−320	5,5	M8x100

Note: per l'ordinazione della valvola a cartuccia DBD10, vedere catalogo Bosch−Rexroth RE25402; per l'elettrovalvola WE6, vedere catalogo Bosch−Rexroth RE23163/RE23178

HYDROSERVICE engineering & systems	PG10/DB10 PANNELLO MODULARE PER REG. DI PRESSIONE A CARTUCCIA TIPO DB10 PILOTATA			TABELLA PG10/044
	GN10	P max: 210 bar (pressioni sup. su richiesta)	Q.max: 80 l/min	DISEGNATORE: S.M. APPROVATO: S.V.

CARATTERISTICHE TECNICHE

- Il pannello permette il concatenamento con altri blocchi GN10
- Il pannello permette il montaggio di valvole di massima pressione pilotate CETOP 4.4.2–2–6R GN10 (con o senza messa a scarico mediante elettrovalvola)
- Campo temperatura ambiente: −20 ÷ +50 °C
- Campo temperatura fluido: −20 ÷ +70 °C
- Campo viscosità fluido: 10 ÷ 400 cSt
- Viscosità raccomandata: 25 cSt
- Possibilità di montaggio come pannello di base
- Materiale: ghisa idraulica
- Stato di finitura: fosfatato
- Fornitura completa di n°2 O–RING øi 25,07x2.62
- Viti di fissaggio eventualmente da ordinare a parte

SCHEMA

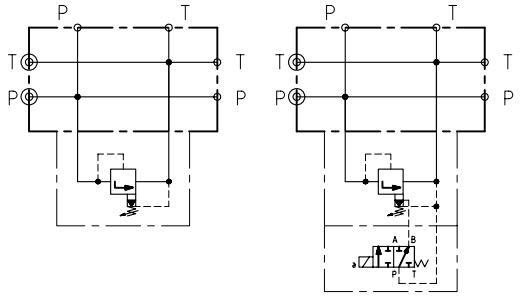

DIMENSIONI

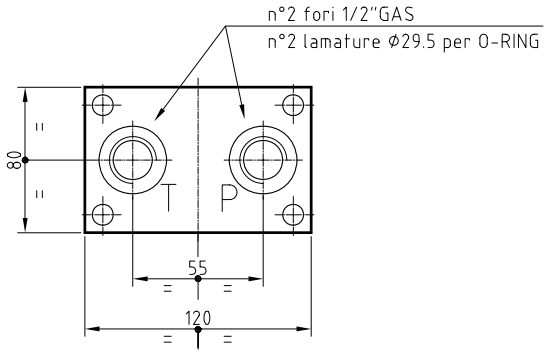

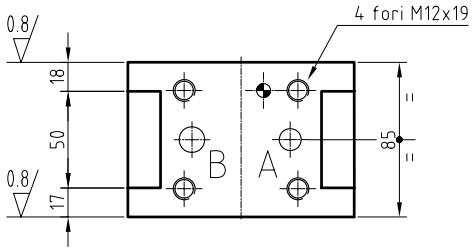

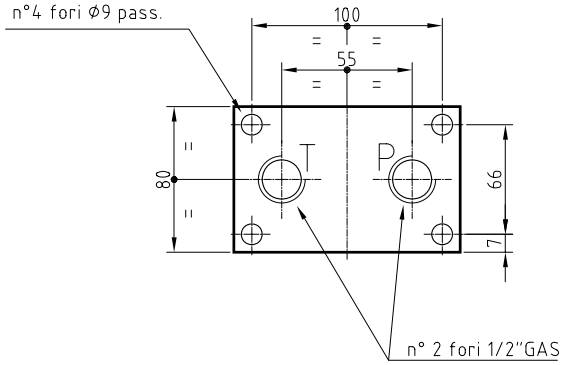

DESCRIZIONE	CODICE	N° DIS.	PESO (Kg)	VITI
PG10/DB10	2110001040306	040–306	4,5	M8 o tiranti ø8

Note: per l'ordinazione della valvola a cartuccia DB10, vedere catalogo Bosch–Rexroth RE25802; per l'elettrovalvola WE6, vedere catalogo Bosch–Rexroth RE23163/RE23178

HYDROSERVICE
engineering & systems

PG10/DR6
PANNELLO MODULARE PER RIDUTTRICI DI PRESSIONE TIPO DR6

TABELLA
PG10/050

GN10	P max: 350 bar	Q.max: 40 l/min

DISEGNATORE: S.M.
APPROVATO: S.V.

CARATTERISTICHE TECNICHE

- Il pannello permette il montaggio di valvole riduttrici aventi attacchi CETOP 03 GN06
- Campo temperatura ambiente: −20 ÷ +50 °C
- Campo temperatura fluido: −20 ÷ +70 °C
- Campo viscosità fluido: 10 ÷ 400 cSt
- Viscosità raccomandata: 25 cSt
- Possibilità di collegare alle due estremità pannelli aggiuntivi (interpellare ufficio tecnico), avendo a monte della riduttrice la pressione del circuito, ed a valle la pressione ridotta
- Materiale: ghisa idraulica
- Stato di finitura: fosfatato
- Fornitura completa di n°2 O−RING øi 25.07x2.62
- Viti di fissaggio eventualmente da ordinare a parte

SCHEMA

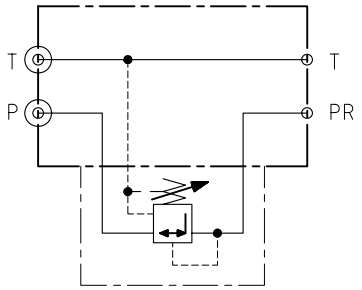

DIMENSIONI

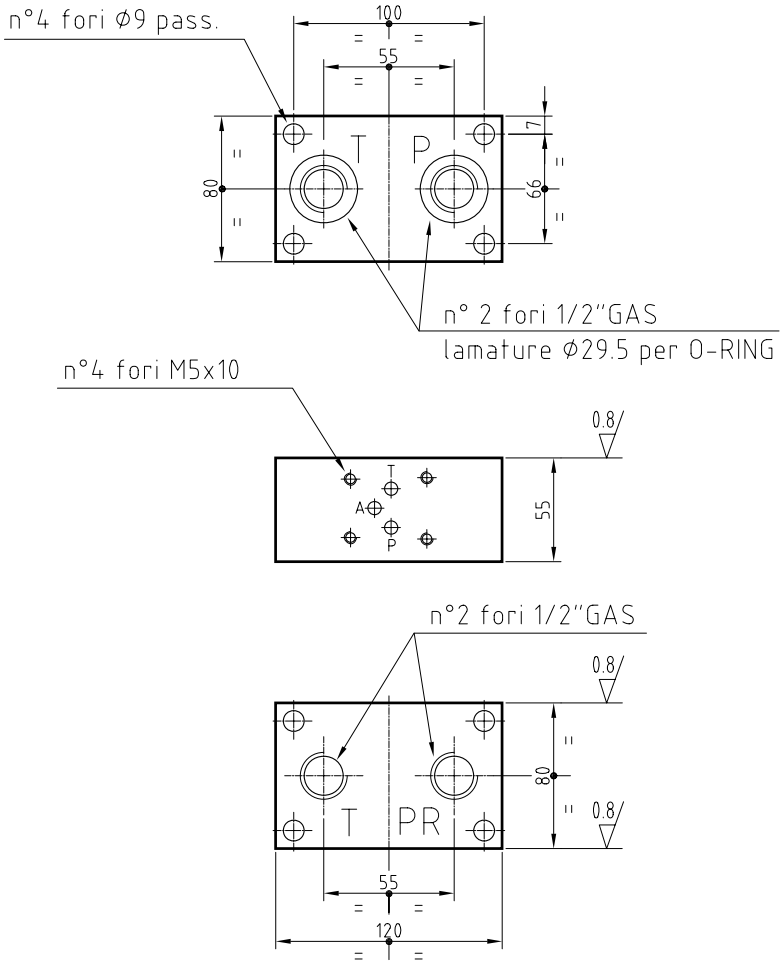

DESCRIZIONE	CODICE	N° DIS.	PESO (Kg)	VITI
PG10/DR6	1001140	040−399	3,2	M8 o tiranti ø8

Nota: per l'ordinazione della riduttrice di pressione DR6, vedere catalogo Bosch−Rexroth RE26564.

HYDROSERVICE engineering & systems	PG10/DR10 PANNELLO MODULARE PER RIDUTTRICI DI PRESSIONE TIPO DR10			TABELLA PG10/051
	GN10	P max: 210 bar (pressioni sup. su richiesta)	Q.max: 80 l/min	DISEGNATORE: S.M. APPROVATO: S.V.

CARATTERISTICHE TECNICHE

- Il pannello permette il montaggio di valvole riduttrici aventi attacchi CETOP 6-RP 121 H e DIN24340/D GN10
- Campo temperatura ambiente: -20 ÷ +50 °C
- Campo temperatura fluido: -20 ÷ +70 °C
- Campo viscosità fluido: 10 ÷ 400 cSt
- Viscosità raccomandata: 25 cSt
- Possibilità di collegare alle due estremità pannelli aggiuntivi (interpellare ufficio tecnico), avendo a monte della riduttrice la pressione del circuito, ed a valle la pressione ridotta
- Materiale: ghisa idraulica
- Stato di finitura: fosfatato
- Fornitura completa di n°2 O-RING øi 25.07x2.62
- Viti di fissaggio eventualmente da ordinare a parte

SCHEMA

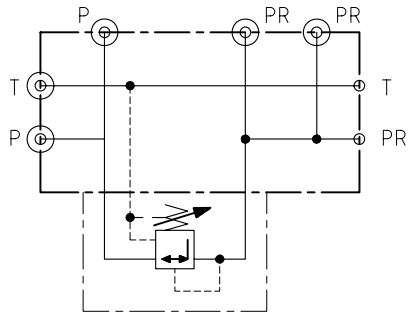

DIMENSIONI

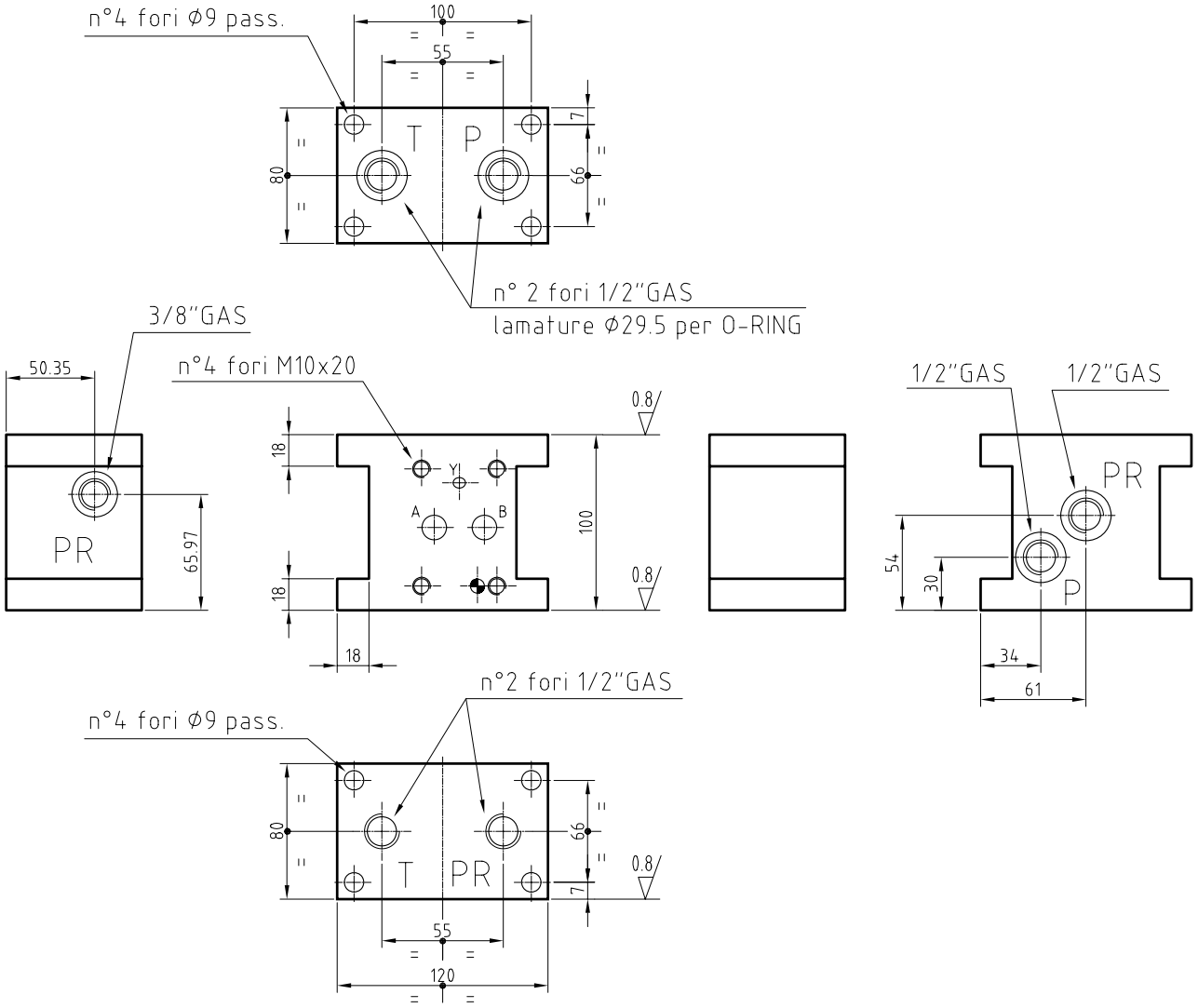

DESCRIZIONE	CODICE	N° DIS.	PESO (Kg)	VITI
PG10/DR10	**1001121**	040-325	4,6	M8 o tiranti ø8

Nota: per l'ordinazione della riduttrice di pressione DR6, vedere catalogo Bosch-Rexroth RE26580.

HYDROSERVICE
engineering & systems

PIASTRA DI CONVERSIONE PG10 in PG06
tipo PG10/PG06

TAB.PG10/

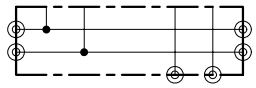

GN 10	P.max.210 bar (NOTA 1)	Q.max.40 lt./min.

CARATTERISTICHE

-Utilizzando la piastra di conversione PG10/PG06 si ha la possibilita` di concatenare assieme piu` blocchi della grandezza PG10 con piu` blocchi della grandezza PG06.

-Le linee di pressione "P" e di scarico "T" sul lato PG10 sono filettate da 1/2" NPT.

-Tappando la linea di pressione "P" con un tappo da 1/2"NPT, si ha la possibilita` di alimentare la pila di blocchi PG10 con un ramo di pressione e la pila soprastante di PG06 con un altro ramo di pressione utilizzando l'attacco laterale da 1/2" Gas cilindrico.

-La tenuta sul lato PG10 viene assicurata da N°2 O"Ring.

-I blocchi vengono ricavati da barre di ghisa ricotta a tenuta idraulica.

CIRCUITO IDRAULICO

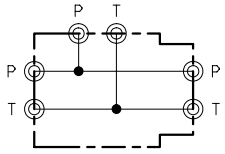

DIMENSIONE DEL BLOCCO

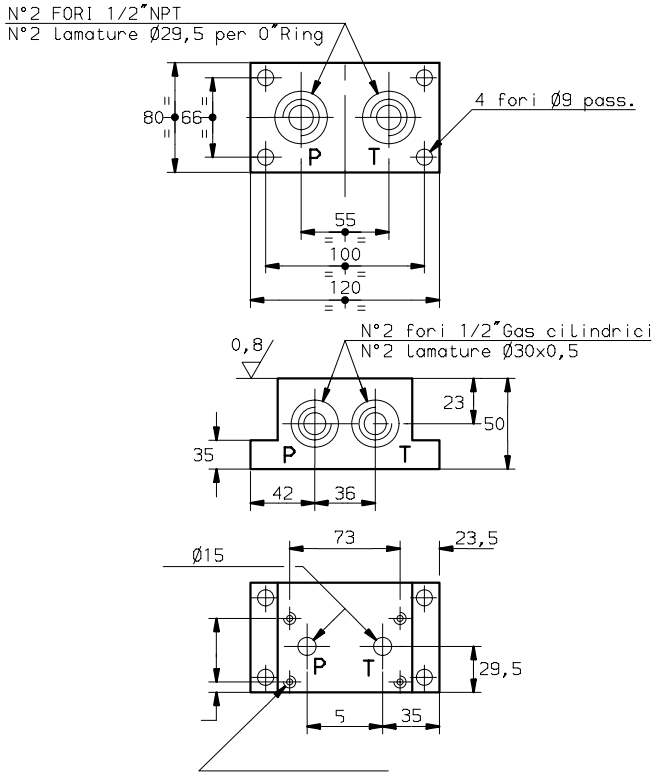

I BLOCCHI VENGONO FORNITI COMPLETI DI N°2 O"RING Øi 25,07x2,62

CODICE DI ORDINAZIONE		
CODICE	SIGLA BLOCCO	PESO in Kg.
1001135	PG10/PG06	2.9

(NOTA 1)=A RICHIESTA POSSONO ESSERE FORNITI PER PRESSIONI DI FUNZIONAMENTO SUPERIORI

HYDROSERVICE SpA EDIZ.01/02

HYDROSERVICE
engineering & systems

BLOCCO MODULARE PER REGOLATRICE DI PRESSIONE A CARTUCCIA tipo PG10/DBD10/B/PG06/Sup.

TAB.PG10/

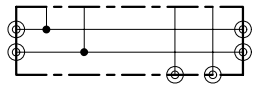

GN 10	P.max.210 bar (NOTA 1)	Q.max.40 lt./min.

CARATTERISTICHE

- Sono adatti al montaggio di valvole regolatrici di pressione ad azione diretta esecuzione a cartuccia GN10.
- Possibilita` di concatenamento con altri blocchi PG10 e PG06.
- Possibilita` di montaggio come pannello di base.
- Concatenando piu` blocchi PG la tenuta viene assicurata da N°2 O"Ring.
- Le linee di pressione e scarico sono passanti e filettate su ambedue le facce del pannello. Inoltre hanno 1 attacco per manometro 1/4 gas cilindrico.
- I blocchi vengono ricavati da barre di ghisa ricotta a tenuta idraulica.

CIRCUITO IDRAULICO

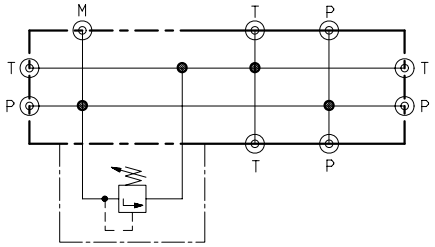

DIMENSIONE DEL BLOCCO

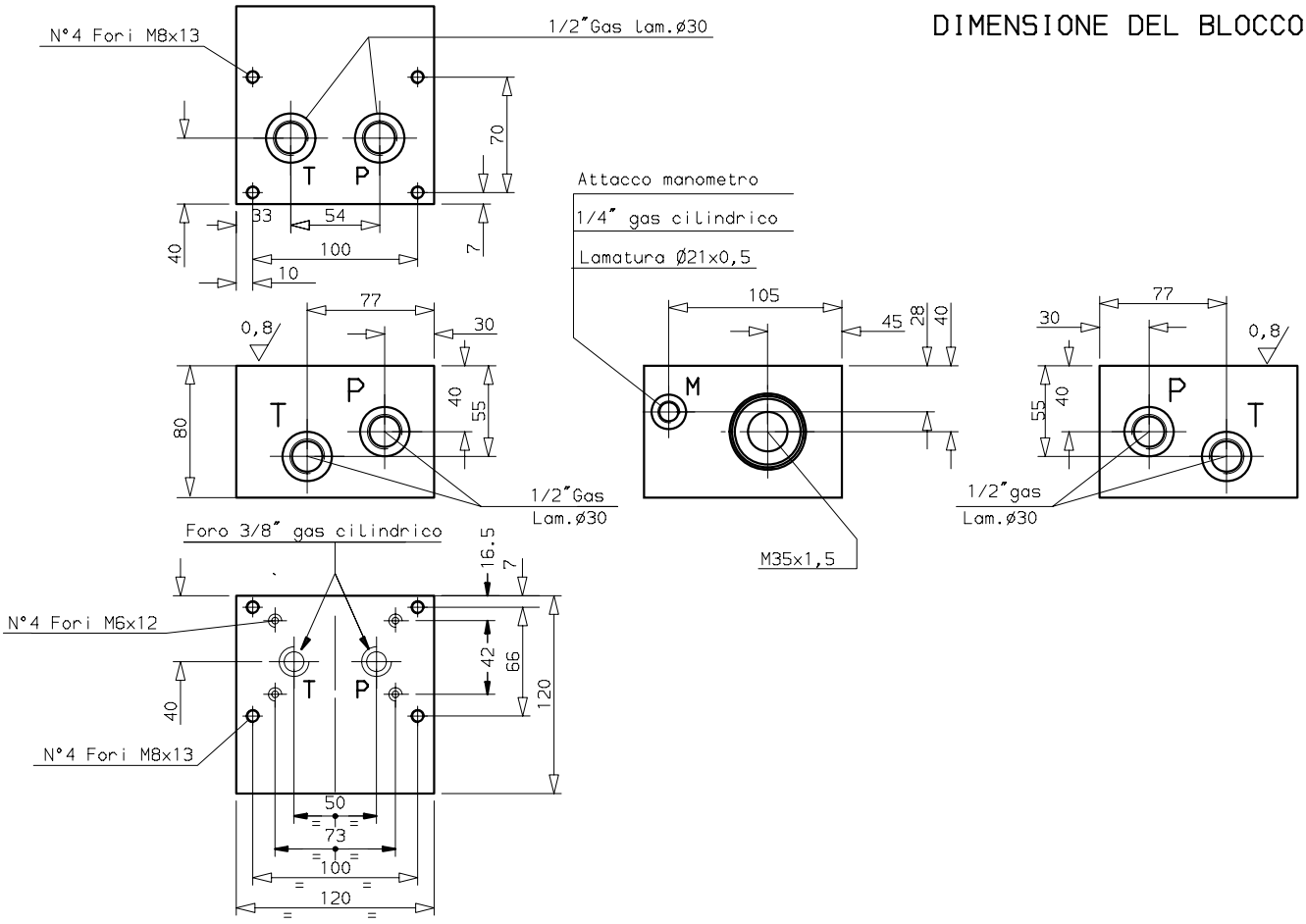

CODICE DI ORDINAZIONE

CODICE	SIGLA BLOCCO	PESO in Kg.
1001148	PG10/DBD10/B/PG6/SUP	4.2

(NOTA 1)=A RICHIESTA POSSONO ESSERE FORNITI PER PRESSIONI DI FUNZIONAMENTO SUPERIORI

HYDROSERVICE SpA EDIZ.01/02

HYDROSERVICE
engineering & systems

PG10/ACC/FT+WS08
PANN. MODULARE PER ATTACCO ACCUMULATORE CON RUBINETTO E ELETTROVALVOLA DI MESSA A SCARICO

GN10 P max: 210 bar Q.max: 40 l/min

TABELLA
PG10/060

DISEGNATORE: M.S.
APPROVATO: S.V.

SCHEMI

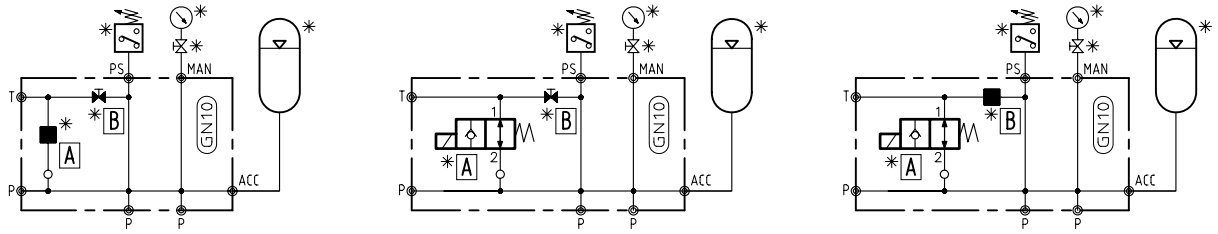

∗Materiale escluso dalla fornitura del blocco e da ordinare a parte
Nota: esiste la possibilità di realizzare circuiti diversi inserendo il tappo di esclusione nelle sedi A e B

DIMENSIONI

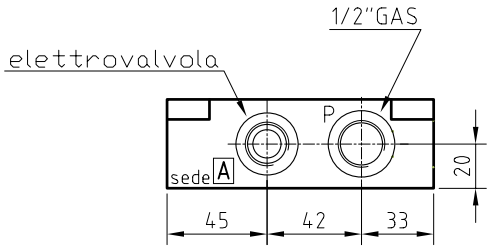

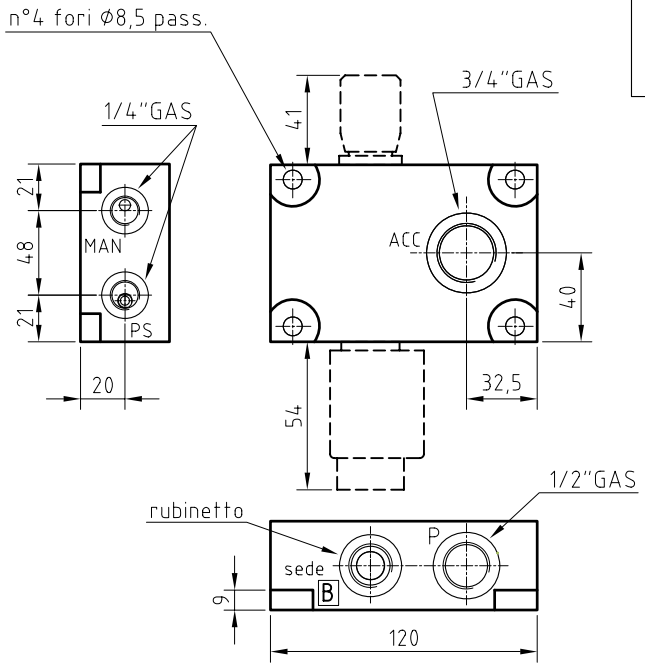

CARATTERISTICHE TECNICHE

- Il pannello permette il concatenamento con altri blocchi GN10, purchè sia utilizzato come pannello di testa
- Campo temperatura ambiente: −20 ÷ +50 °C
- Campo temperatura fluido: −20 ÷ +70 °C
- Campo viscosità fluido: 10 ÷ 400 cSt
- Viscosità raccomandata: 25 cSt
- Possibilità di montaggio come pannello di base
- Possibilità di montaggio di un rubinetto e di un'elettrov. per la messa a scarico, entrambe ad esecuzione a cartuccia, escludibili con appositi tappi; oltre che di un manometro e di un pressostato (utilizz. fori da 1/4"G)
- Materiale: acciaio
- Stato di finitura: fosfatato
- Fornitura completa di n°2 O-RING Øi 25.07x2.62
- Viti di fissaggio ed eventuali tappi da ordinare a parte

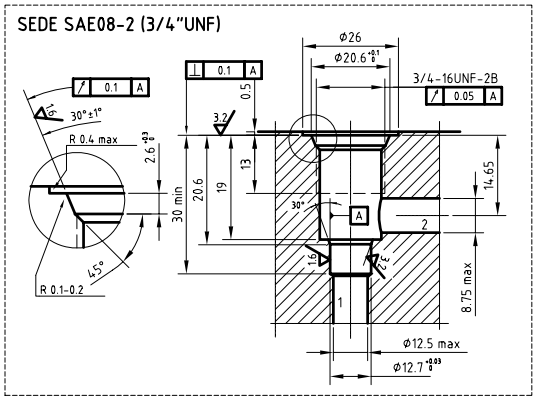

DESCRIZIONE	CODICE	N° DIS	PESO (kg)
PG10/ACC/FT+WS08	1001152	040-443	3.1

Per l'ordinazione delle parti non comprese nella fornitura del blocco, fare riferimento alla seguente tabella:

DESCRIZIONE	CODICE	TIPO	SEDE
RUBINETTO	1005043	FT 266/2-UNF	SAE08-2
ELETTROVALVOLA	•	WS08	SAE08-2
TAPPO DI ESCL.	1008476	ET VEI	SAE08-2

Note:
• per ordinare l'elettrovalvola, specificare se normalmente aperta o chiusa (NA o NC) e la tensione di alimentazione

HYDROSERVICE
engineering & systems

BLOCCO MODULARE PER VALVOLE CETOP5
tipo PH10/*/WE10-AB L.1/2"
- UTENZE LATERALI -

TAB.PH10/WE10

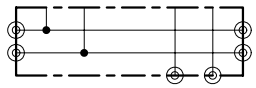

GN 10	P.max.210 bar (NOTA 1)	Q.max.80 lt./min.

CARATTERISTICHE

-Sono adatti per il montaggio di valvole con attacchi CETOP5 GN10.

-Possibilita` di concatenamento con altri blocchi PH 10.

-Possibilita` di concatenare blocchi PH10/WE10 con PH10/WE06

-Possibilita` di eseguire circuiti di comando mediante valvole modulari a concatenamento verticale.

-Tutti i circuiti di comando hanno in comune l'attacco della pressione"P"e l'attacco dello scarico"T"che escono su entrambe le facce del blocco e sono da filettate da 3/4" Gas cilindrico.

-Le utenze"A"e"B"hanno uscite laterali rispetto alla posizione delle valvole e sono da 1/2" Gas

-Concatenando assieme piu` blocchi PH10 la tenuta fra un blocco e l'altro viene assicurata da N° 2 O-Ring mentre il fissaggio avviene tramite 4 viti da M8.

-I blocchi vengono ricavati da barre di ghisa ricotta a tenuta idraulica.

-Tempo ridotto di assemblaggio rispetto ai blocchi concatenati.

-Eliminazione di eventuali fughe di olio tra i vari blocchi concatenati.

CIRCUITO IDRAULICO

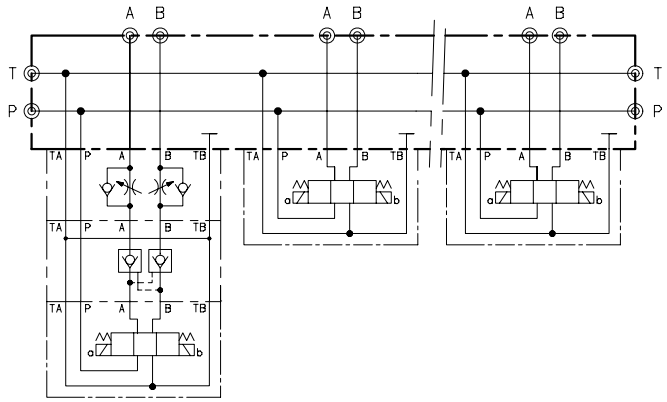

DIMENSIONE DEL BLOCCO

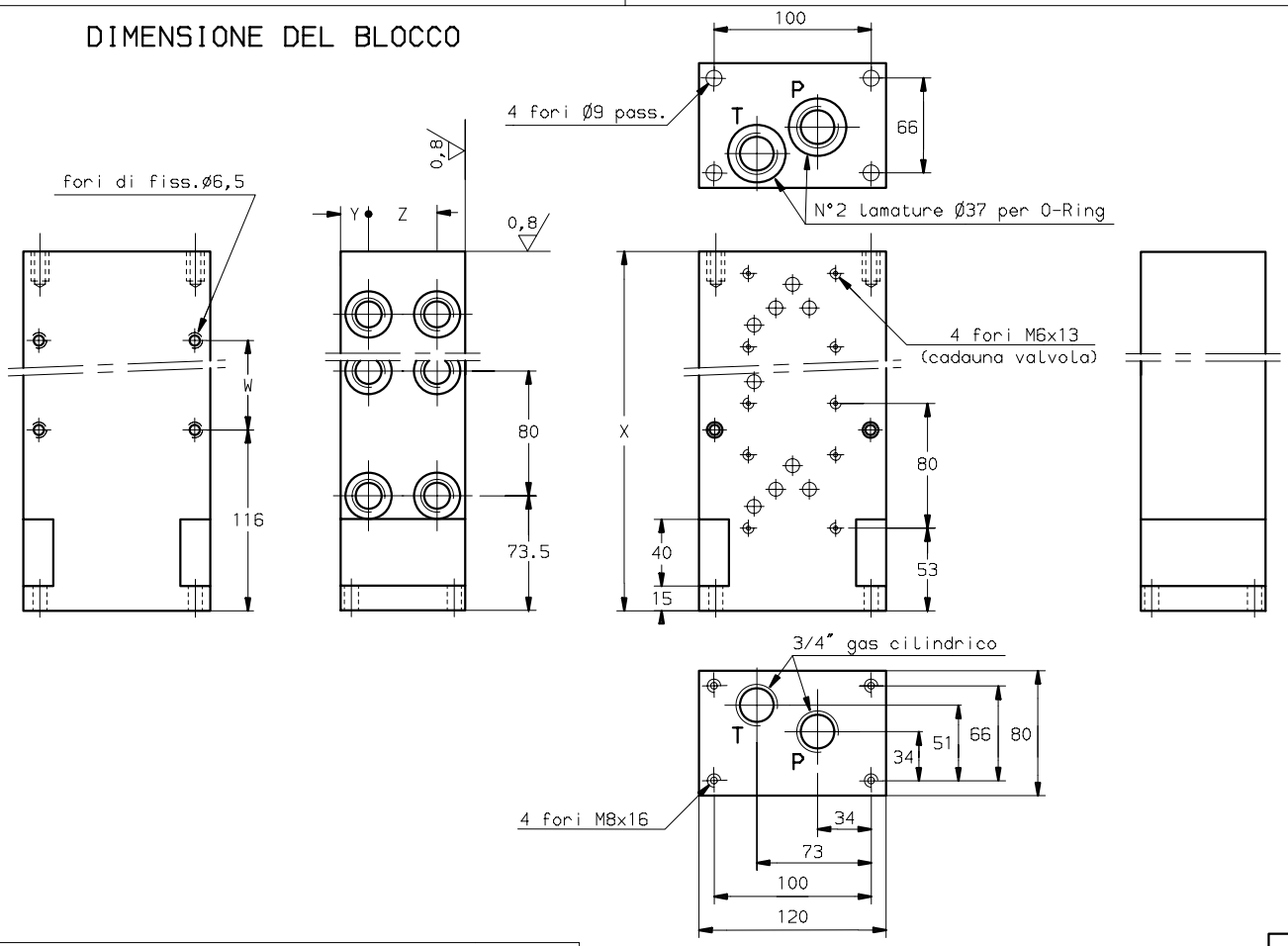

CODICE DI ORDINAZIONE

CODICE	SIGLA BLOCCO	PESO Kg
211.0022042406	PH10/1/WE10-AB L.1/2"	
1019953	PH10/2/WE10-AB L.1/2"	
1001188	PH10/3/WE10-AB L.1/2"	
1017671	PH10/4/WE10-AB L.1/2"	
211.0022042410	PH10/5/WE10-AB L.1/2"	
211.0022042411	PH10/6/WE10-AB L.1/2"	

I BLOCCHI VENGONO FORNITI COMPLETI DI N° 2 O-RING 125 (3131)

SIGLA DEL BLOCCO	X	Y	Z	W	ØLAMATURE UTENZE A-B
PH10/1/WE10-AB L.1/2"	120	18	44	-	30 x 0,5
PH10/2/WE10-AB L.1/2"	200	18	44	-	30 x 0,5
PH10/3/WE10-AB L.1/2"	280	18	44	80	30 x 0,5
PH10/4/WE10-AB L.1/2"	360	18	44	160	30 x 0,5
PH10/5/WE10-AB L.1/2"	440	18	44	240	30 x 0,5
PH10/6/WE10-AB L.1/2"	520	18	44	320	30 x 0,5

(NOTA 1)=A RICHIESTA POSSONO ESSERE FORNITI PER PRESSIONI DI FUNZIONAMENTO SUPERIORI

HYDROSERVICE SpA EDIZ.07/03

HYDROSERVICE
engineering & systems

BLOCCO MODULARE PER VALVOLE CETOP7
tipo PG16/*/WEH16-1" GAS

TAB.PG16/

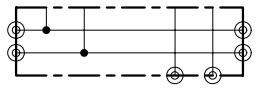

GN 16	P.max.315 bar	Q.max.200lt./min.

CARATTERISTICHE

- Sono adatti per il montaggio di valvole con attacchi CETOP7 GN16.
- Possibilita` di concatenamento con altri blocchi PG16.
- Possibilita` di concatenare blocchi di conversione da PG16 in PG10.
- Possibilita` di eseguire circuiti di comando mediante valvole modulari a concatenamento verticale.
- Tutti i circuiti di comando hanno in comune l'attacco della pressione "P" da 3/4" Gas cilindrico, l'attacco dello scarico "T" da 1" Gas cilindrico e l'attacco di drenaggio "Y" da 1/4" Gas cilindrico su entrambe le facce del blocco.
- Le utenze "A" e "B" hanno uscite posteriori rispetto alla posizione delle valvole e sono da 1" Gas cilindrico.
- Concatenando assieme piu` blocchi PG16 la tenuta fra un blocco e l'altro viene assicurata da N° 3 O"Ring mentre il fissaggio avviene tramite N° 4 tiranti Ø12, ed il materiale deve avere una resistenza a trazione di 115Kg/mm ^{2} circa.
- I blocchi vengono ricavati da barre di ghisa ricotta a tenuta idraulica.
- Tempo ridotto di assemblaggio rispetto ai blocchi concatenati.
- Eliminazione di eventuali fughe di olio tra i vari blocchi concatenati.

CIRCUITO IDRAULICO

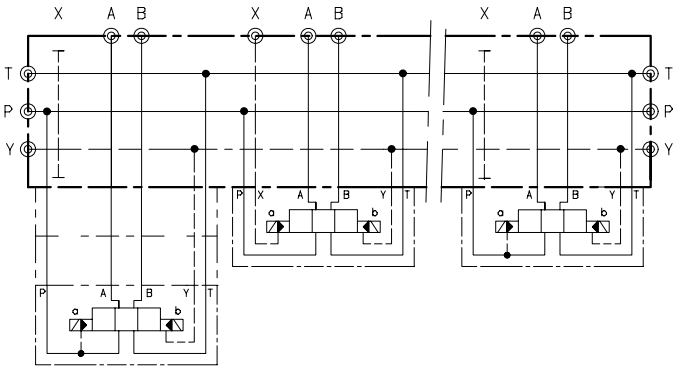

N.B. Il collegamento di pilotaggio esterno si puo` avere su qualsiasi valvola.

DIMENSIONE DEL BLOCCO

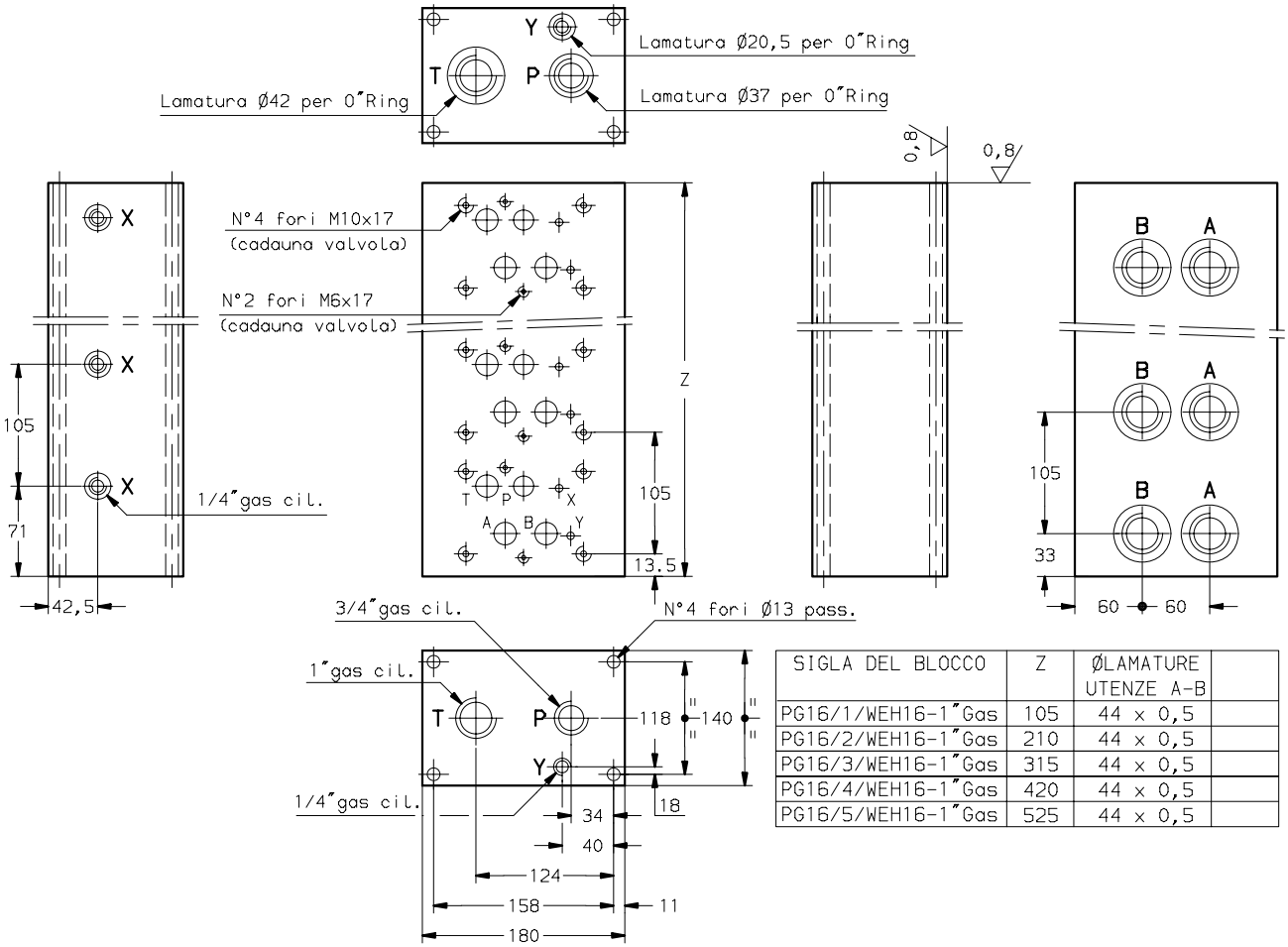

SIGLA DEL BLOCCO	Z	ØLAMATURE UTENZE A-B	
PG16/1/WEH16-1"Gas	105	44 x 0,5	
PG16/2/WEH16-1"Gas	210	44 x 0,5	
PG16/3/WEH16-1"Gas	315	44 x 0,5	
PG16/4/WEH16-1"Gas	420	44 x 0,5	
PG16/5/WEH16-1"Gas	525	44 x 0,5	

I BLOCCHI VENGONO FORNITI COMPLETI DI N°1 O"RING Øi 34,52x3,53; N°1 O"RING Øi 29,75x3,53; N°1 O"RING Øi17,17x1,78

CODICE DI ORDINAZIONE

CODICE	SIGLA BLOCCO	PESO in Kg
211.0003040704	PG16/1/WEH16-1" Gas	16.2
1001174	PG16/2/WEH16-1" Gas	30
1011125	PG16/3/WEH16-1" Gas	44.5
211.0003040727	PG16/4/WEH16-1" Gas	59.3
211.0003040728	PG16/5/WEH16-1" Gas	74

HYDROSERVICE SpA EDIZ.10/05

HYDROSERVICE
engineering & systems

PIASTRA DI CONVERSIONE PG16 in PG10
tipo PG16/PG10

TAB.PG16/

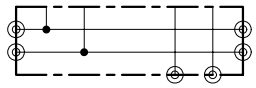

GN 16	P.max.315 bar	Q.max.200lt./min.

CARATTERISTICHE

-Utilizzando la piastra di conversione PG16/PG10 si ha la possibilita` di concatenare assieme piu` blocchi della grandezza PG16 con piu` blocchi della grandezza PG10.

-Le linee di pressione " P " e di scarico " T " sono passanti, mentre il drenaggio " Y " e` tappato.

-Concatenando assieme piu` blocchi PG16, la tenuta fra un blocco e l'altro, viene assicurata da N°3 O"Ring, mentre il fissaggio av-viene tramite N° 4 viti M12.

-I blocchi vengono ricavati da barre di ghisa ricotta a tenuta idraulica.

CIRCUITO IDRAULICO

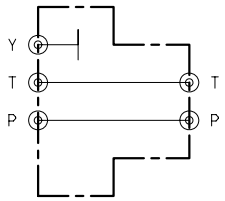

DIMENSIONE DEL BLOCCO

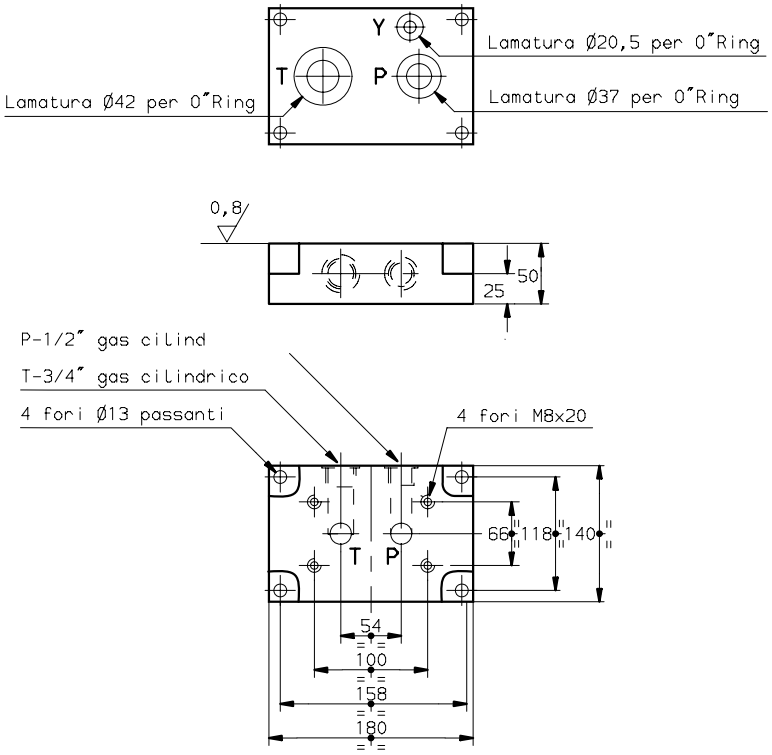

I BLOCCHI VENGONO FORNITI COMPLETI DI N°1 O"RING Øi 34.52x3.53; N°1 O"RING Øi 29.75x3.53; N°1 O"RING Øi17.17x1.78

CODICE DI ORDINAZIONE

CODICE	SIGLA BLOCCO	PESO in Kg.
1001167	PG16/PG10	7.6

HYDROSERVICE SpA EDIZ.010/05

HYDROSERVICE
engineering & systems

BLOCCO MODULARE PER VALVOLE CETOP5
tipo PG16/*/WE10-3/4" GAS

TAB.PG16/

GN 16	P.max.315 bar	Q.max.200lt./min.

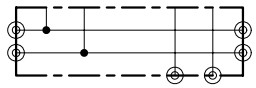

CARATTERISTICHE

-Sono adatti per il montaggio di valvole con attacchi CETOP5 GN10.

-Possibilita` di concatenamento con altri blocchi PG16.

-Possibilita` di concatenare blocchi di conversione da PG16 in PG10.

-Possibilita` di eseguire circuiti di comando mediante valvole modulari a concatenamento verticale.

-Tutti i circuiti di comando hanno in comune l'attacco della pressione"P"da 3/4"Gas cilindrico, l'attacco dello scarico"T"da 1" Gas cilindrico e l'attacco di drenaggio"Y"da 1/4"Gas cilindrico su entrambe le facce del blocco.

-Le utenze"A"e"B"hanno uscite posteriori rispetto alla posizione delle valvole e sono da 3/4" Gas cilindrico.

-Concatenando assieme piu` blocchi PG16 la tenuta fra un blocco e l'altro viene assicurata da N°3 O"Ring mentre il fissaggio avviene tramite N°4 tiranti Ø12, ed il materiale deve avere una resistenza a trazione di 115Kg/mm² circa.

-I blocchi vengono ricavati da barre di ghisa a tenuta idraulica.

-Tempo ridotto di assemblaggio rispetto ai blocchi concatenati.

-Eliminazione di eventuali fughe di olio tra i vari blocchi concatenati.

CIRCUITO IDRAULICO

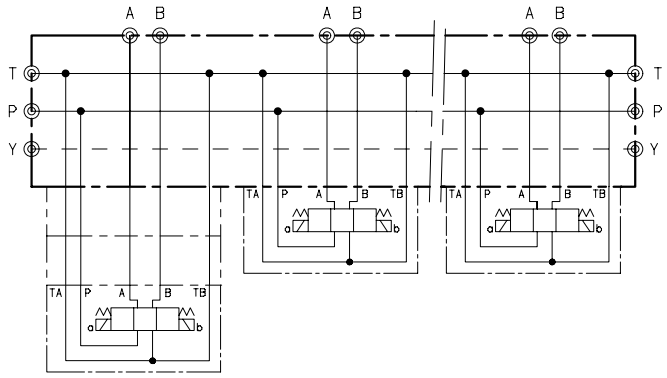

DIMENSIONE DEL BLOCCO

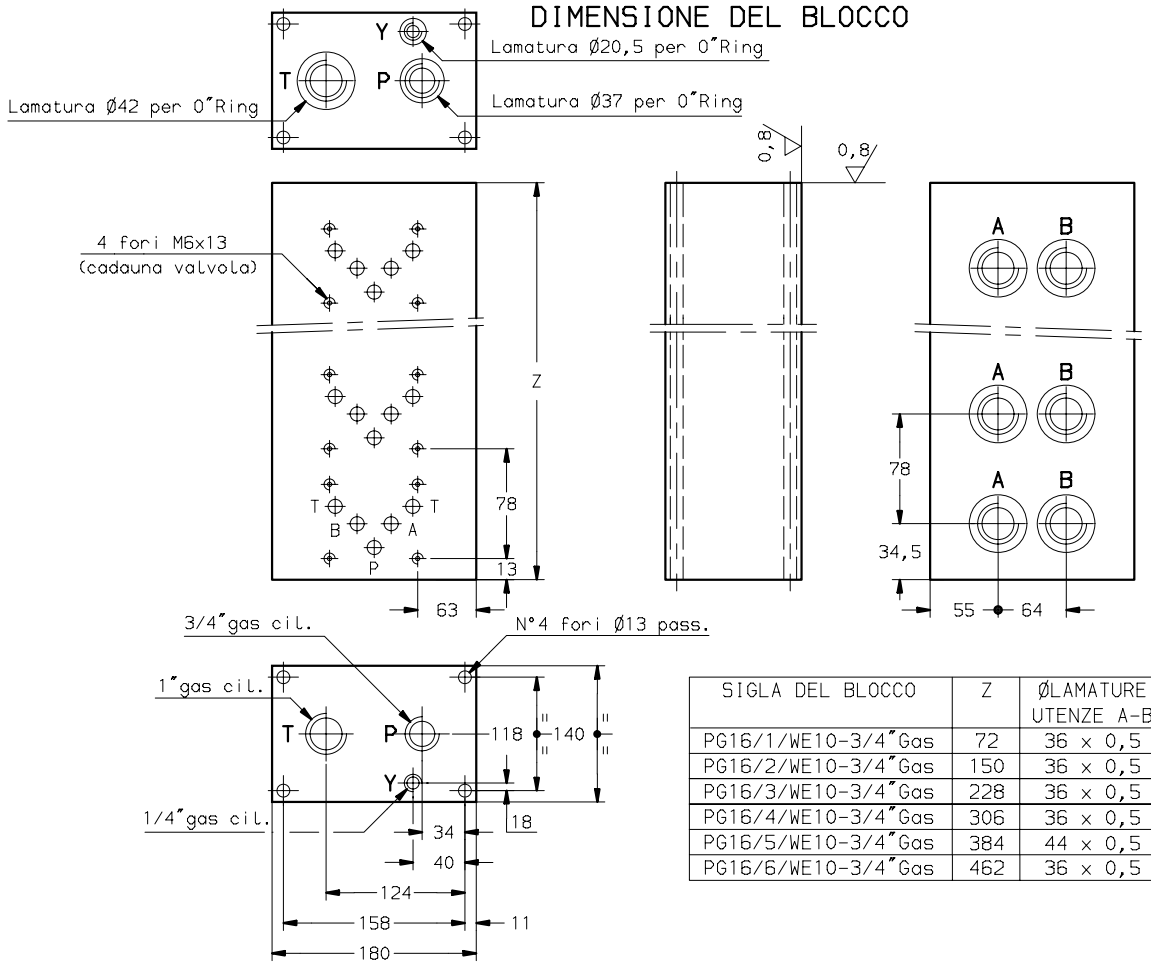

SIGLA DEL BLOCCO	Z	ØLAMATURE UTENZE A-B	
PG16/1/WE10-3/4"Gas	72	36 x 0,5	
PG16/2/WE10-3/4"Gas	150	36 x 0,5	
PG16/3/WE10-3/4"Gas	228	36 x 0,5	
PG16/4/WE10-3/4"Gas	306	36 x 0,5	
PG16/5/WE10-3/4"Gas	384	44 x 0,5	
PG16/6/WE10-3/4"Gas	462	36 x 0,5	

I BLOCCHI VENGONO FORNITI COMPLETI DI N°1 O RING Øi 34,52x3,53; N°1 O"RING Øi 29,75x3,53; N°1 O RING Øi17,17x1,78

CODICE DI ORDINAZIONE

CODICE	SIGLA BLOCCO	PESO in Kg.
1005908	PG16/1/WE10-3/4"Gas	11
1001164	PG16/2/WE10-3/4"Gas	23
1001169	PG16/3/WE10-3/4"Gas	35
1001170	PG16/4/WE10-3/4"Gas	47
1021094	PG16/5/WE10-3/4"Gas	59
211.0003040721	PG16/6/WE10-3/4"Gas	71

HYDROSERVICE SpA EDIZ.10/05

HYDROSERVICE engineering & systems	BLOCCO MODULARE PER RIDUTTRICI DI PRESSIONE GN20 tipo PG16/DR20	TAB.PG16/
	GN 16 | P.max.315 bar | Q.max.200lt./min.	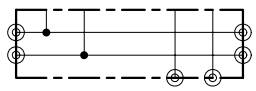

CARATTERISTICHE

-Sono adatti al montaggio di valvole riduttrici di pressione aventi attacchi secondo CETOP 8P GN20.

-Possibilita` di concatenamento con altri blocchi PG16.

-Possibilita` di concatenare blocchi di conversione da PG16 in PG10.

-Le linee di pressione "P"e di scarico "T"e di drenaggio "Y" sono passanti ed hanno attacchi filettati gas cilindrico.

-Concatenando assieme piu` blocchi PG16 la tenuta tra un blocco e l`altro viene assicurata da N°3 O"Ring mentre il fissaggio avviene tramite 4 tiranti Ø12 ed il materiale deve avere una resistenza a trazione di 115 Kg/mm² circa.

-I blocchi vengono ricavati da barre di ghisa a tenuta idraulica.

CIRCUITO IDRAULICO

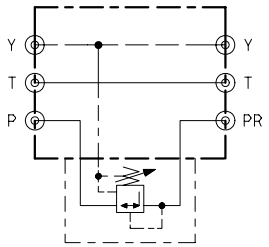

DIMENSIONE DEL BLOCCO

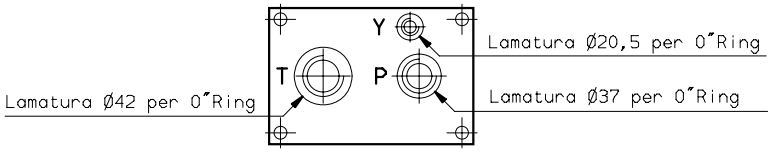

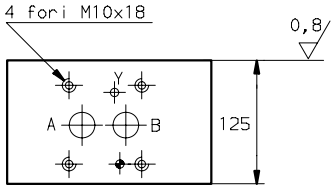

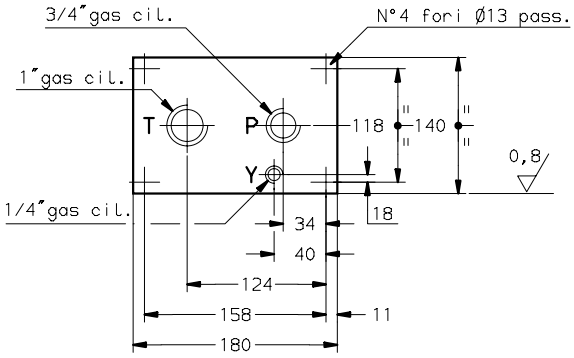

I BLOCCHI VENGONO FORNITI COMPLETI DI N°1 O"RING Øi 34,52x3,53; N°1 O"RING Øi 29,75x3,53; N°1 O"RING Øi17,17x1,78

CODICE DI ORDINAZIONE		
CODICE	SIGLA BLOCCO	PESO in Kg.
1001171	PG16/DR20	19.6

HYDROSERVICE SpA EDIZ.10/05

HYDROSERVICE
engineering & systems

BLOCCO MODULARE INTERMEDIO
tipo PG16/I

TAB.PG16/

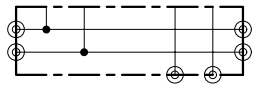

GN 16	P.max.315 bar	Q.max.200lt./min.

CARATTERISTICHE

-Sono adatti all'interposizione fra piu' blocchi concatenati quando si vogliono avere un attacco di pressione e di scarico esterni.

-Le linee di pressione "P"e di scarico "T"e di drenaggio "Y" sono passanti ed hanno attacchi filettati gas cilindrico.

-Su una pila di blocchi concatenati, interponendo il blocco PG16/I e tappando la via "P" tramite un tappo da 1"gas cilindrico, si possono avere piu` linee di pressione separate.

-Concatenando assieme piu` blocchi PG16 la tenuta fra un blocco e l'altro viene assicurata da N°3 O"Ring mentre il fissaggio avviene tramite N°4 tiranti Ø12, ed il materiale deve avere una resistenza a trazione di 115Kg/mm ² circa.

-I blocchi vengono ricavati da barre di ghisa ricotta a tenuta idraulica.

CIRCUITO IDRAULICO

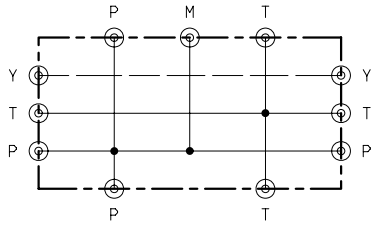

DIMENSIONE DEL BLOCCO

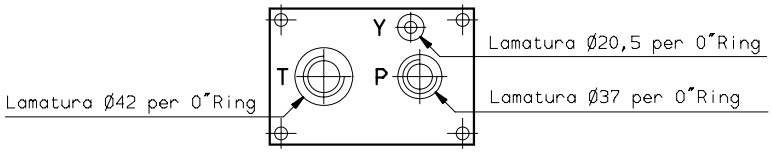

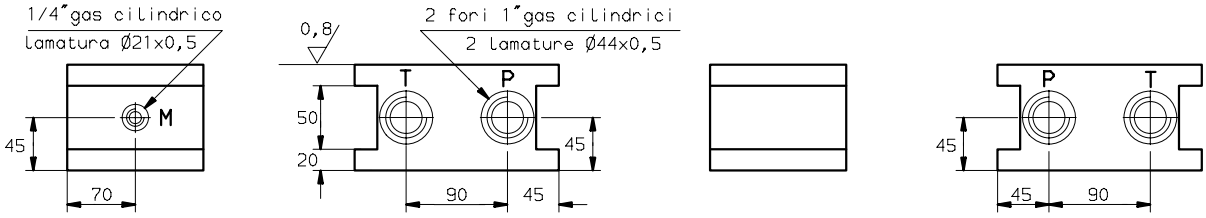

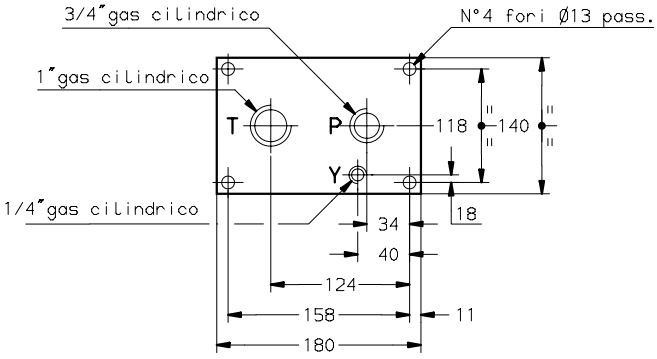

I BLOCCHI VENGONO FORNITI COMPLETI DI N°1 O"RING Øi 34,52x3,53; N°1 O"RING Øi 29,75x3,53; N°1 O"RING Øi17,17x1,78

CODICE DI ORDINAZIONE

CODICE	SIGLA BLOCCO	PESO in Kg.
1001168	PG16/I	11.3

HYDROSERVICE SpA EDIZ.10/05

HYDROSERVICE
engineering & systems

PIASTRA DI BASE CON UTENZE FILETTATE PER GRUPPI DI BLOCCHI PG16 tipo PG16/B

TAB.PG16/

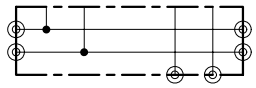

GN 16	P.max.315 bar	Q.max.200lt./min.

CARATTERISTICHE

- Piastre di base per gruppi di blocchi PG16 da utilizzare per montaggi orizzontali e verticali.
- Gli attacchi dello scarico "T" e ello spurgo "Y" sono passanti.
- Concatenando piu` blocchi PG16 la tenuta viene assicurata da N°2 O"Ring.
- I blocchi vengono ricavati da barre di ghisa a tenuta idraulica.

CIRCUITO IDRAULICO

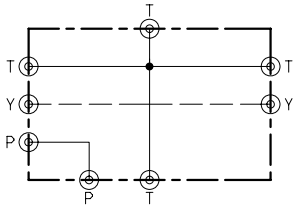

DIMENSIONE DEL BLOCCO

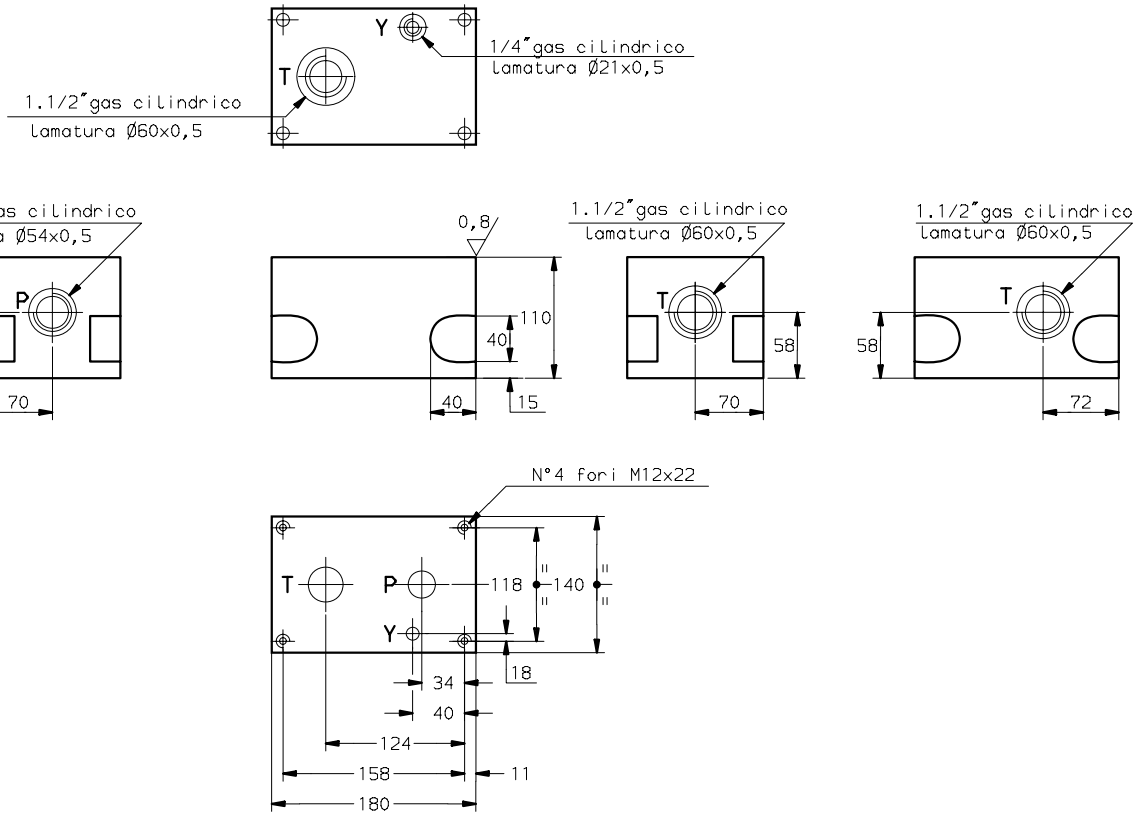

CODICE DI ORDINAZIONE		
CODICE	SIGLA BLOCCO	PESO in Kg.
1001166	PG16/B	15.5

HYDROSERVICE SpA EDIZ.10/05

HYDROSERVICE
engineering & systems

PIASTRA DI BASE CON UTENZE FLANGIATE PER GRUPPI DI BLOCCHI PG16 tipo PG16/B-F-P *

TAB.PG16/

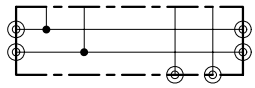

GN 16	P.max.315 bar	Q.max.200lt./min.

CARATTERISTICHE

- Piastre di base per gruppi di blocchi PG16 da utilizzare per montaggi orizzontali e verticali.
- Gli attacchi dello scarico "T" e ello spurgo "Y" sono passanti.
- Concatenando piu` blocchi PG16 la tenuta viene assicurata da N°2 O"Ring.
- I blocchi vengono ricavati da barre di ghisa a tenuta idraulica.

CIRCUITO IDRAULICO

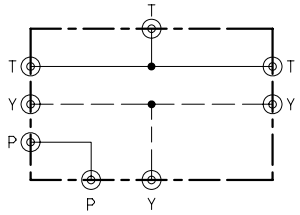

DIMENSIONE DEL BLOCCO

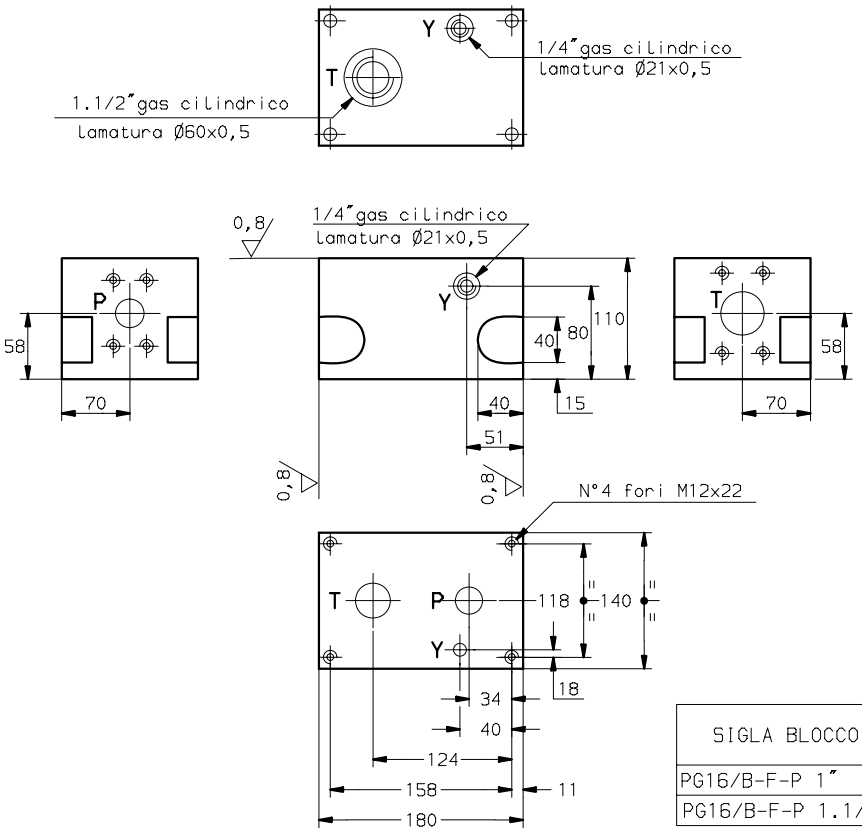

SIGLA BLOCCO	ATTACCO "T"	ATTACCO "P"	
PG16/B-F-P 1"	SAE3000-1.1/2"	SAE6000-1"	
PG16/B-F-P 1.1/4"	SAE3000-1.1/2"	SAE6000-1.1/4"	

CODICE DI ORDINAZIONE

CODICE	SIGLA BLOCCO	PESO in Kg.
211.0003040729	PG16/B-F-P 1"	16.6
1011136	PG16/B-F-P 1.1/4"	16.4

HYDROSERVICE SpA EDIZ.10/05

HYDROSERVICE
engineering & systems

BLOCCO MODULARE INTERMEDIO
tipo PG16/1/WEH16-WE6/RL

TAB.PG16/

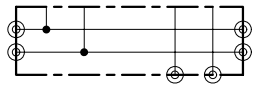

GN 16	P.max.315 bar	Q.max.200lt./min.

CARATTERISTICHE

-Blocco per il comando rapido lento non compensato nei due sensi di utilizzo.

-Le linee di pressione "P"e di scarico "T"e di drenaggio "Y" sono passanti ed hanno attacchi filettati gas cilindrico.

-Il blocco e adatto a ricevere due distributori con attacchi CETOP 7 per i rapidi c CETOP 3 GN6 per i lenti.

-La regolazione della velocita lenta non compensata si ottiene concatenando un regolatore di flusso doppio con l'elettrovalvola dei lenti CETOP 3 GN6 .

-Concatenando assieme piu` blocchi PG16 la tenuta fra un blocco e l'altro viene assicurata da N°3 O"Ring mentre il fissaggio avviene tramite N°4 tiranti Ø12, ed il materiale deve avere una resistenza a trazione di 115Kg/mm ² circa.

-I blocchi vengono ricavati da barre di ghisa ricotta a tenuta idraulica.

CIRCUITO IDRAULICO

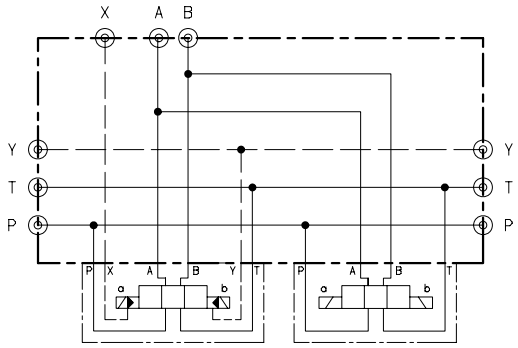

DIMENSIONE DEL BLOCCO

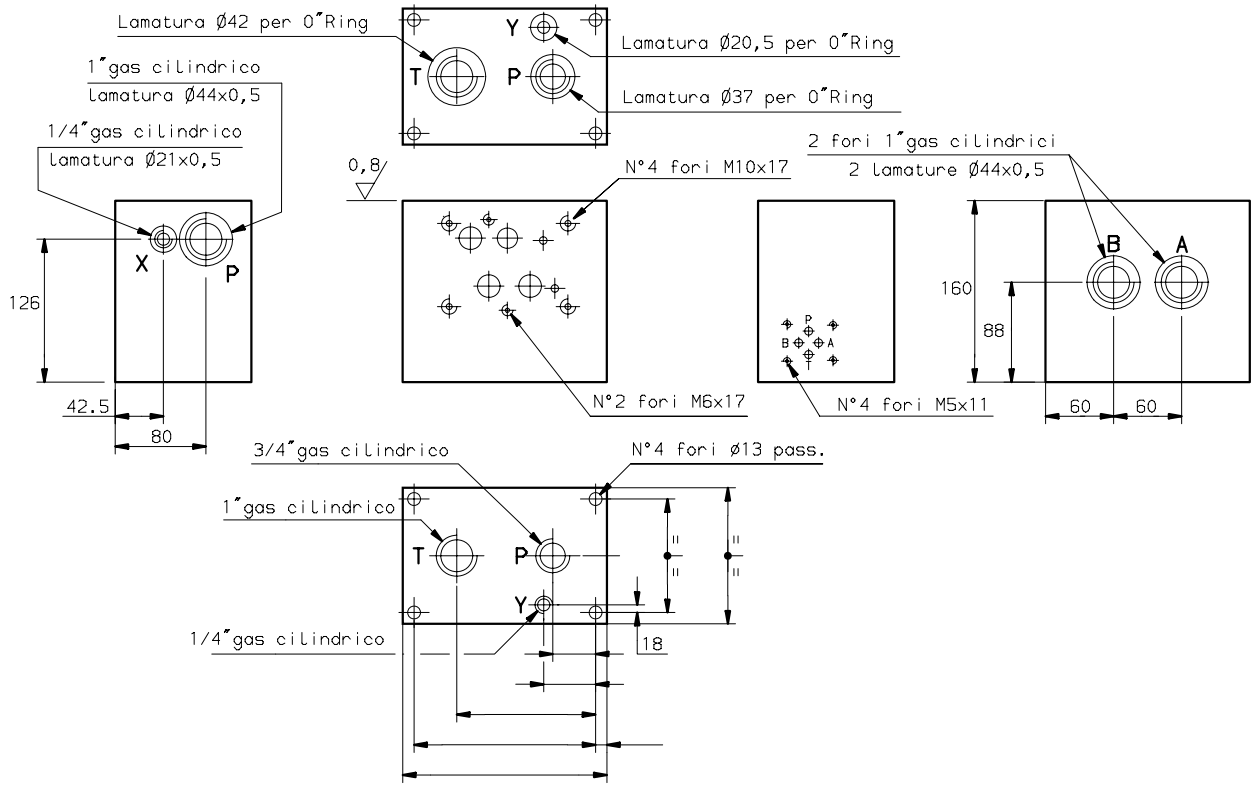

I BLOCCHI VENGONO FORNITI COMPLETI DI N°1 O"RING Øi 34,52x3,53; N°1 O"RING Øi 29,75x3,53; N°1 O"RING Øi17,17x1,78

CODICE DI ORDINAZIONE		
CODICE	SIGLA BLOCCO	PESO in Kg.
1001165	PG16/1/WEH16-WE6/RL	31.4

HYDROSERVICE SpA EDIZ.10/05

HYDROSERVICE
engineering & systems

BLOCCO MODULARE INTERMEDIO
tipo PG16/1/WEH16-WE10/RL

TAB.PG16/

GN 16	P.max.315 bar	Q.max.200lt./min.

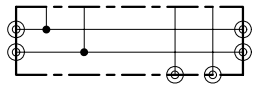

CARATTERISTICHE

-Blocco per il comando rapido lento non compensato nei due sensi di utilizzo.

-Le linee di pressione "P"e di scarico "T"e di drenaggio "Y" sono passanti ed hanno attacchi filettati gas cilindrico.

-Il blocco e adatto a ricevere due distributori con attacchi CETOP 7 per i rapidi c CETOP 3 GN6 per i lenti.

-La regolazione della velocita lenta non compensata si ottiene concatenando un regolatore di flusso doppio con l'elettrovalvola dei lenti CETOP 3 GN6 .

-Concatenando assieme piu` blocchi PG16 la tenuta fra un blocco e l'altro viene assicurata da N°3 O"Ring mentre il fissaggio avviene tramite N°4 tiranti Ø12, ed il materiale deve avere una resistenza a trazione di 115Kg/mm ^{2} circa.

-I blocchi vengono ricavati da barre di ghisa ricotta a tenuta idraulica.

CIRCUITO IDRAULICO

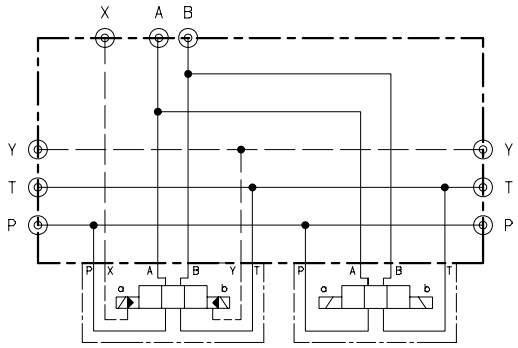

DIMENSIONE DEL BLOCCO

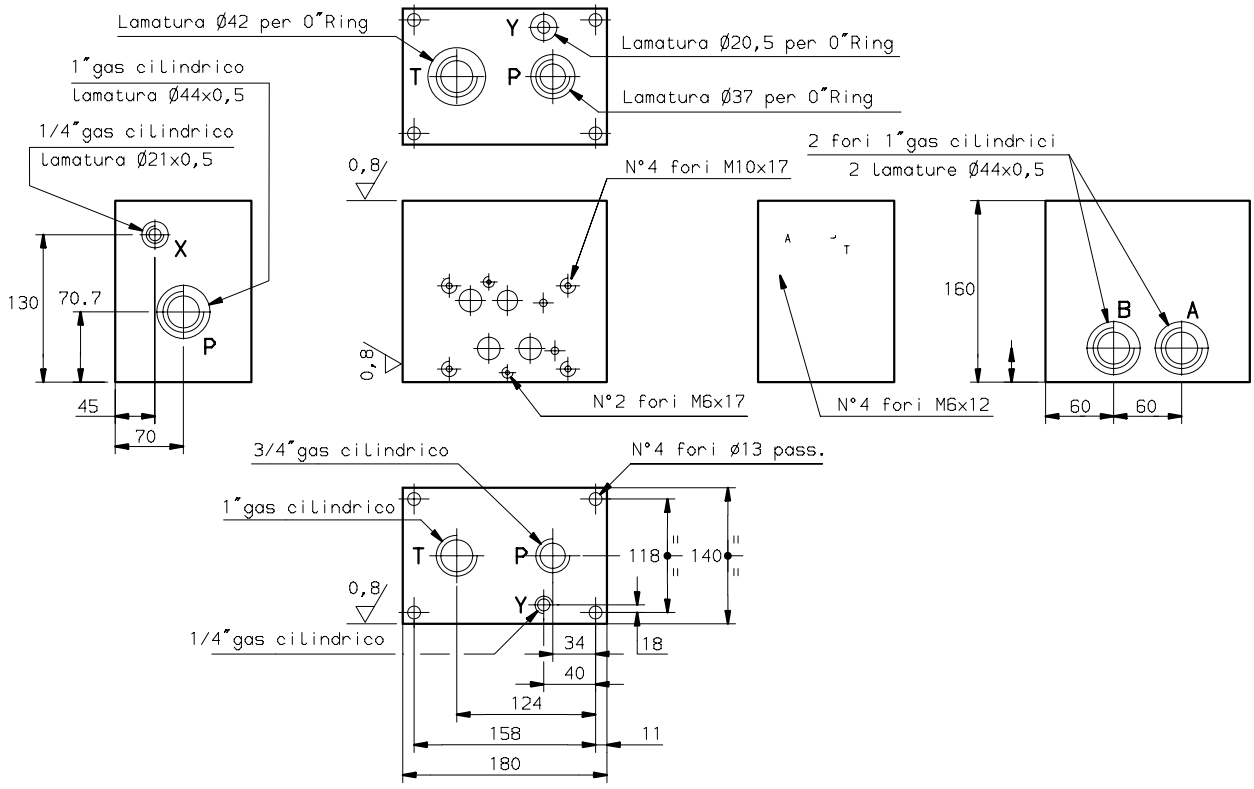

I BLOCCHI VENGONO FORNITI COMPLETI DI N°1 O"RING Øi 34,52x3,53; N°1 O"RING Øi 29,75x3,53; N°1 O"RING Øi17,17x1,78

CODICE DI ORDINAZIONE		
CODICE	SIGLA BLOCCO	PESO in Kg.
1001173	PG16/1/WEH16-WE10/RL	31.4

HYDROSERVICE SpA EDIZ.10/05

HYDROSERVICE
engineering & systems

BLOCCO MODULARE PER REGOLATRICE DI PRESSIONE GN20 tipo PG16/DB20

TAB.PG16/

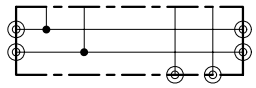

GN 16	P.max.315 bar	Q.max.200lt./min.

CARATTERISTICHE

-Sono adatti al montaggio di valvole di massima pressione pilotate CETOP 08R GN20 (con o senza messa a scarico mediante elettro-valvola).

-Possibilita` di concatenamento con altri blocchi PG16.

-Possibilita` di concatenare blocchi di conversione da PG16 in PG10.

-Le linee di pressione "P"e di scarico "T"e di drenaggio "Y" sono passanti ed hanno attacchi filettati gas cilindrico.

-Concatenando assieme piu` blocchi PG16 la tenuta tra un blocco e l`altro viene assicurata da N°3 O"Ring mentre il fissaggio avviene tramite 4 viti da M12.

-I blocchi vengono ricavati da barre di ghisa a tenuta idraulica.

CIRCUITO IDRAULICO

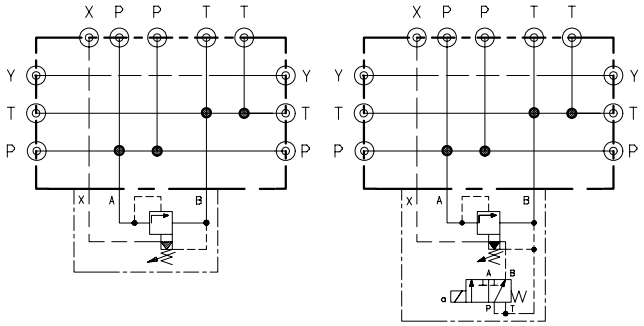

DIMENSIONE DEL BLOCCO

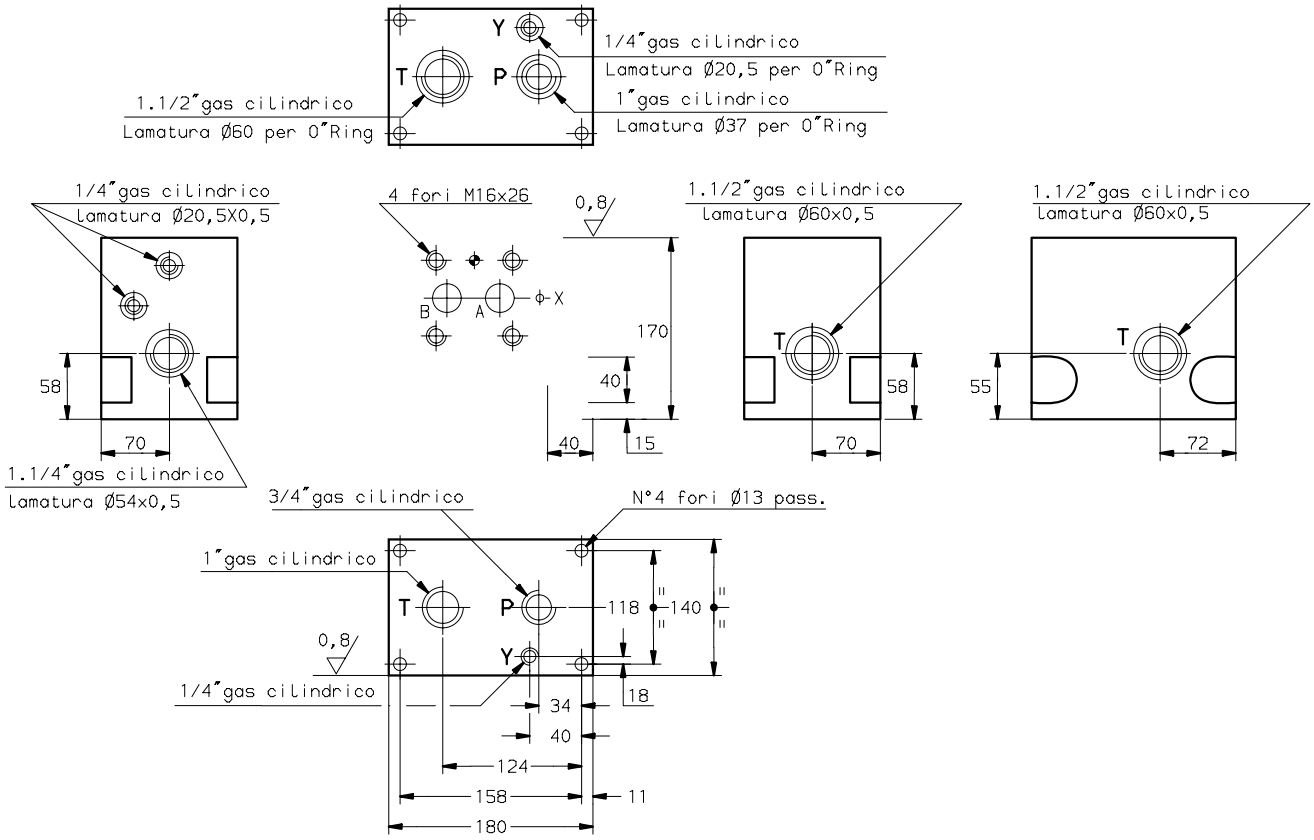

I BLOCCHI VENGONO FORNITI COMPLETI DI N°1 O"RING Øi 53.57x3.53; N°1 O"RING Øi 34.52x3.53; N°1 O"RING Øi17.17x1.78

CODICE DI ORDINAZIONE		
CODICE	SIGLA BLOCCO	PESO in Kg.
1001172	PG16/DB20	24.4

HYDROSERVICE SpA EDIZ.10/05

HYDROSERVICE
engineering & systems

BLOCCO MODULARE PER DISTRIBUTORE E REGOLATRICE DI PRESSIONE GN20 tipo PG16/WEH16+DB20

TAB.PG16/

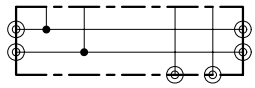

GN 16	P.max.315 bar	Q.max.200lt./min.

CARATTERISTICHE

- Sono adatti per il montaggio di valvole con attacchi CETOP7 GN16, e di una regolatrice di pressione CETOP 08R GN20.
- Possibilita` di concatenamento con altri blocchi PG16.
- Possibilita` di concatenare blocchi di conversione da PG16 in PG10.
- Possibilita` di eseguire circuiti di comando mediante valvole modulari a concatenamento verticale.
- Le linee di pressione "P" e di scarico "T" e di drenaggio "Y" sono passanti ed hanno attacchi filettati gas cilindrico.
- Le utenze "A" e "B" hanno uscite posteriori rispetto alla posizione della valvola GN16 e sono da 1" Gas cilindrico.
- Concatenando assieme piu` blocchi PG16 la tenuta fra un blocco e l'altro viene assicurata da N° 3 O"Ring mentre il fissaggio avviene tramite N° 4 tiranti Ø12, ed il materiale deve avere una resistenza a trazione di 115Kg/mm ^{2} circa.
- I blocchi vengono ricavati da barre di ghisa ricotta a tenuta idraulica.

CIRCUITO IDRAULICO

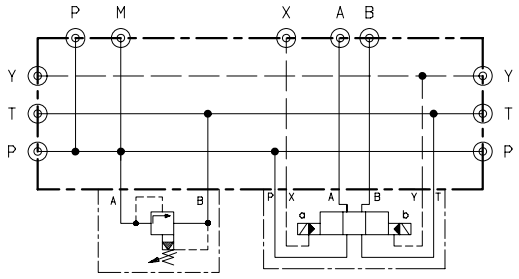

DIMENSIONE DEL BLOCCO

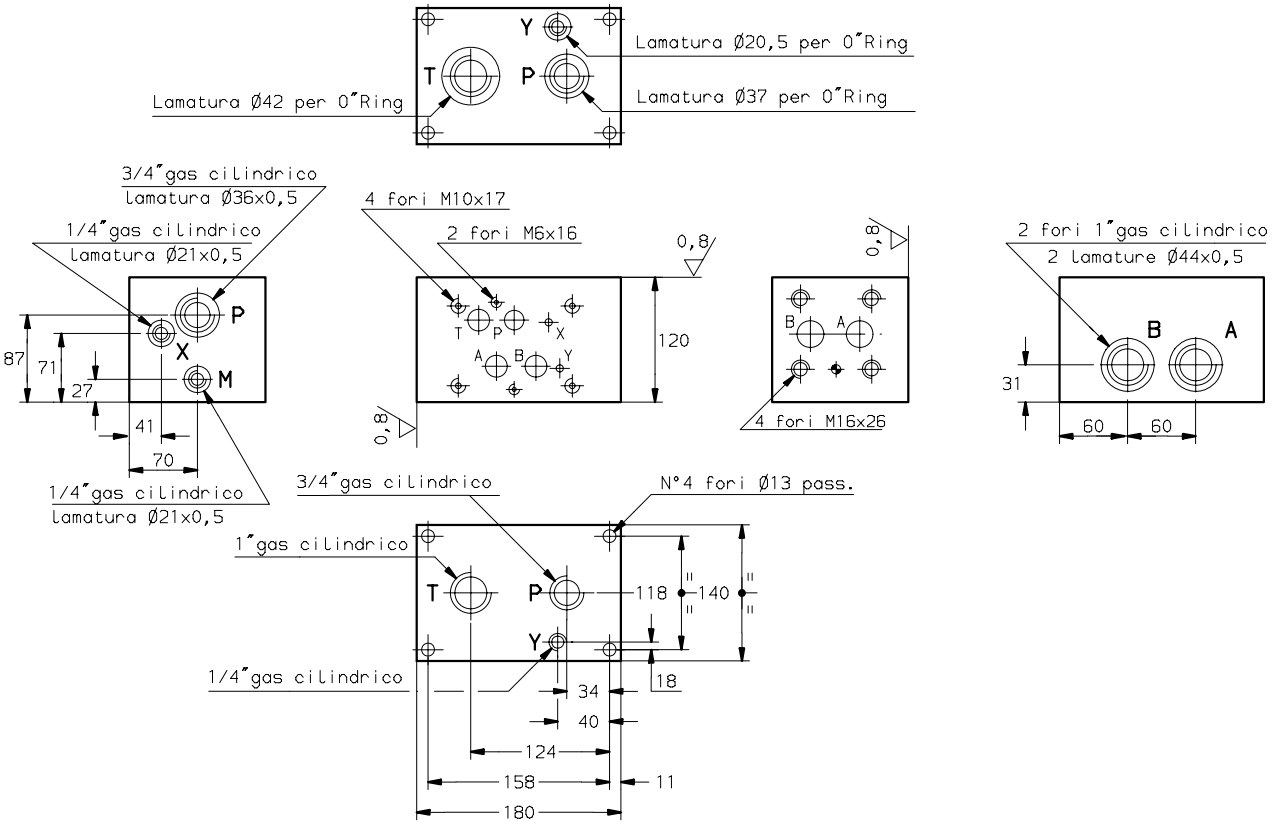

I BLOCCHI VENGONO FORNITI COMPLETI DI N°1 O"RING Øi 34,52x3,53; N°1 O"RING Øi 29,75x3,53; N°1 O"RING Øi17,17x1,78

CODICE DI ORDINAZIONE

CODICE	SIGLA BLOCCO	PESO in Kg
1001163	PG16/WEH16+DB20	17.2

HYDROSERVICE SpA EDIZ.10/05

HYDROSERVICE
engineering & systems

PIASTRA DI CONVERSIONE PG25 in PG20
tipo PG25/PG20

TAB.PG25

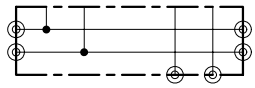

GN 25	P.max.315 bar	Q.max.400lt./min.

CARATTERISTICHE

-Utilizzando la piastra di conversione PG25/PG20 si ha la possibilità di concatenare assieme più blocchi della grandezza PG25 con più blocchi della grandezza PG20.

-Le linee di pressione "P" di scarico "T" e di drenaggio "Y" sono passanti.

-Concatenando assieme più blocchi PG25, la tenuta fra un blocco e l'altro, viene assicurata da N°3 O"Ring, mentre il fissaggio avviene tramite N° 4 viti M16.

-I blocchi vengono ricavati da barre di ghisa ricotta a tenuta idraulica.

CIRCUITO IDRAULICO

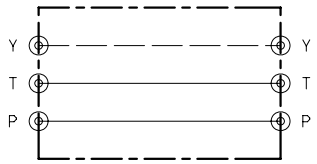

DIMENSIONE DEL BLOCCO

I BLOCCHI VENGONO FORNITI COMPLETI DI N° 1 O"RING Øi 69,44x3,53
N° 1 O"RING Øi 53,57x3,53
N° 1 O"RING Øi 20,24x2,62

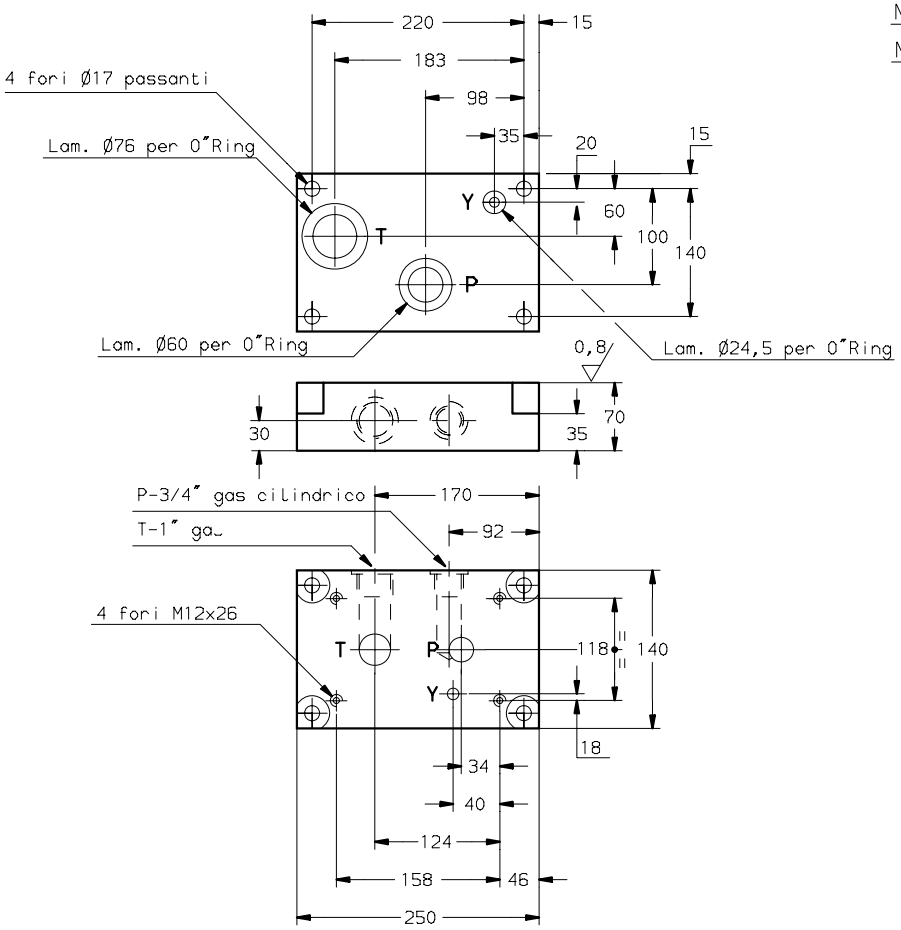

CODICE DI ORDINAZIONE		
CODICE	SIGLA BLOCCO	PESO in Kg
1001180	PG25/PG20	13.5

HYDROSERVICE
engineering & systems

PIASTRA DI BASE CON UTENZE FLANGIATE PER GRUPPI DI BLOCCHI PG25 tipo PG25/B-F

TAB.PG25/

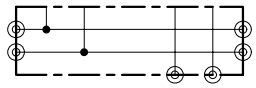

GN 25	P.max.210 bar (NOTA 1)	Q.max.400lt./min.

CARATTERISTICHE

- Piastre di base per gruppi di blocchi PG25 da utilizzare per montaggi orizzontali e verticali.
- Gli attacchi della presssione "P" dello scarico "T" e dello spurgo "Y" sono passanti.
- Concatenando piu` blocchi PG25 la tenuta viene assicurata da N°3 O"Ring.
- I blocchi vengono ricavati da barre di ghisa ricotta a tenuta idraulica.

CIRCUITO IDRAULICO

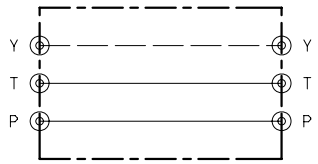

DIMENSIONE DEL BLOCCO

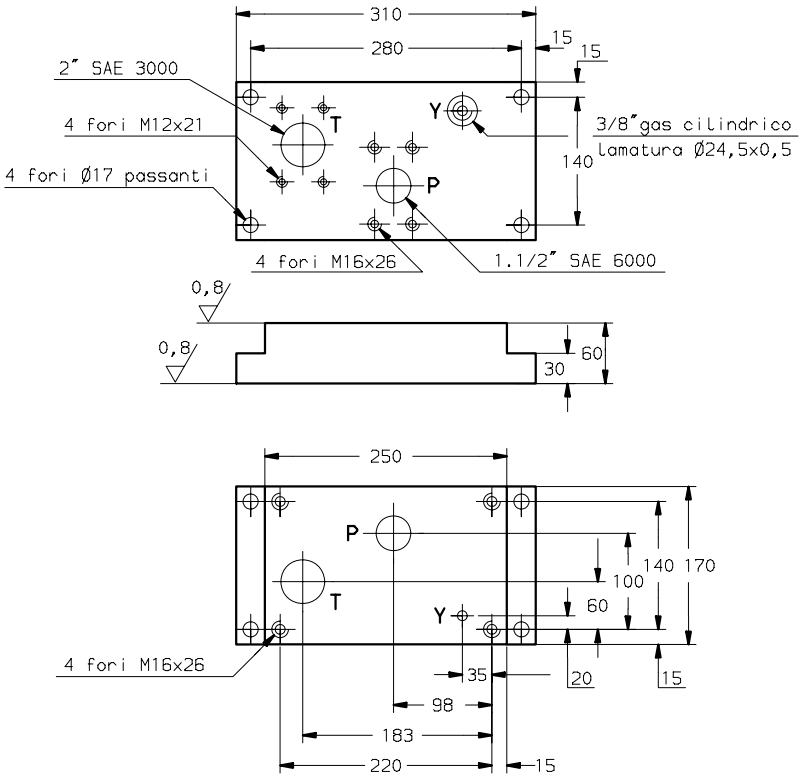

CODICE DI ORDINAZIONE		
CODICE	SIGLA BLOCCO	PESO in Kg.
1011110	PG25/B-F	18.1

(NOTA 1)=A RICHIESTA POSSONO ESSERE FORNITI PER PRESSIONI DI FUNZIONAMENTO SUPERIORI

HYDROSERVICE SpA EDIZ.01/02

HYDROSERVICE
engineering & systems

BLOCCO MODULARE PER DISTRIBUTORE E REGOLATRICE DI PRESSIONE tipo PG25/WEH25+DB20-F

TAB.PG25/

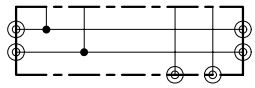

GN 25	P.max.315 bar	Q.max.400lt./min.

CARATTERISTICHE

-Sono adatti per il montaggio di valvole con attacchi CETOP8 GN22, GN25 e di una regolatrice di pressione CETOP 08R GN20.

-Possibilita` di concatenamento con altri blocchi PG25.

-Possibilita` di eseguire circuiti di comando mediante valvole modulari a concatenamento verticale.

-Le linee di pressione "P"e di scarico "T"e di drenaggio "Y" sono passanti ed hanno attacchi filettati gas cilindrico.

-Le utenze"A"e"B"hanno uscite posteriori rispetto alla posizione della valvola GN22/25 e sono da 1 1/4" SAE 6000.

-Concatenando assieme piu` blocchi PG25 la tenuta fra un blocco e l'altro viene assicurata da N°3 O"Ring mentre il fissaggio avviene tramite N°4 tiranti Ø16, ed il materiale deve avere una resistenza a trazione di 115Kg/mm ^{2} circa.

-I blocchi vengono ricavati da barre di ghisa ricotta a tenuta idraulica.

CIRCUITO IDRAULICO

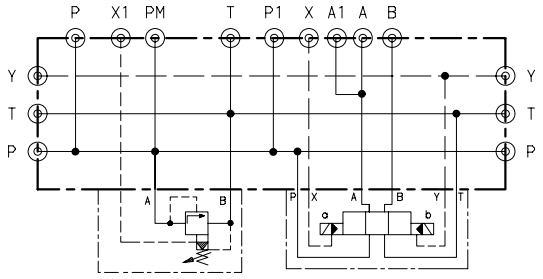

DIMENSIONE DEL BLOCCO

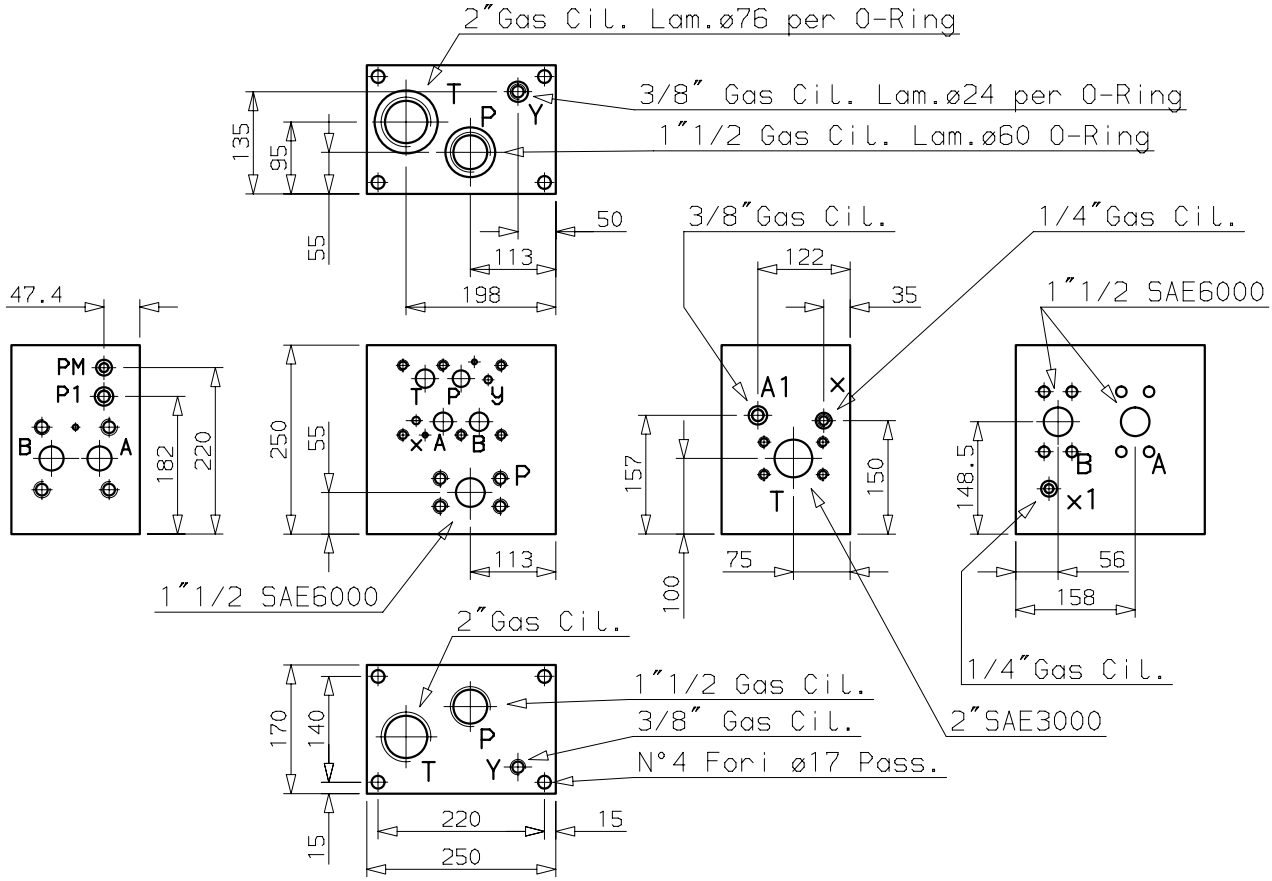

I BLOCCHI VENGONO FORNITI COMPLETI DI N°1 O"RING ØI 69.44x3.53; N°1 O"RING ØI 53.57x3.53; N°1 O"RING ØI.20.24x2.62

CODICE DI ORDINAZIONE		
CODICE	SIGLA BLOCCO	PESO in Kg
1027308	PG25/WEH25+DB20-F	63

HYDROSERVICE SpA EDIZ.01/02

Questo disegno e` di proprieta` della ditta HYDROSERVICE S.p.A Cardano al Campo la quale ne vieta la copia di riproduzioni la cessione a terzi a norme di Legge
La HYDROSERVICE S.p.A si riserva di apportare modifiche senza preavviso

DATA SHEET PM6-Z6

SCHEMA	DENOMINAZIONE-CODICE	DIMENSIONE-PESO	PREZZO SOLO PM	PREZZO CON VALVOLE	IMMAGINE
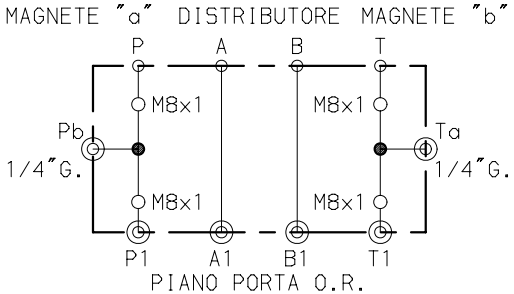	PIASTRA MODULARE PM06-Z6/PS-Pb-Ta 1/4"G. Dis.060-058 cod.2182060058000	90x45x40 mm 1,100 Kg			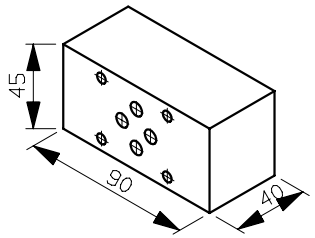
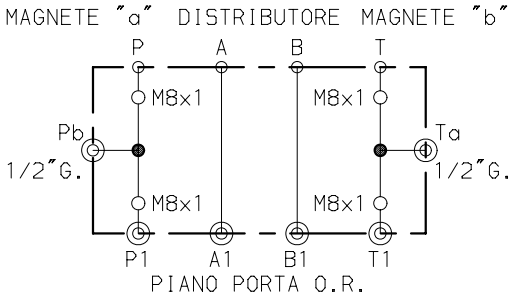	PIASTRA MODULARE PM06-Z6/PS-Pb-Ta 1/2"G. Dis.060-068 cod.2182060068000	90x45x40 mm 1,100 Kg			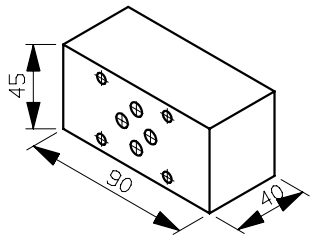
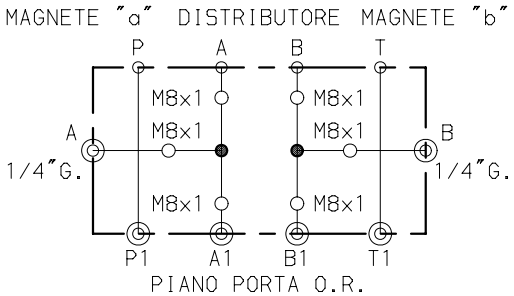	PIASTRA MODULARE PM06-Z6/PS-AB 1/4"G. Dis.060-056 cod.2182060056001	90x45x40 mm 1,100 Kg			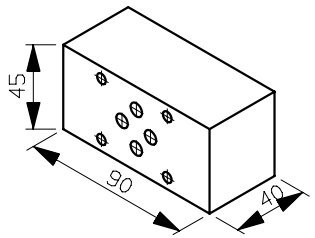
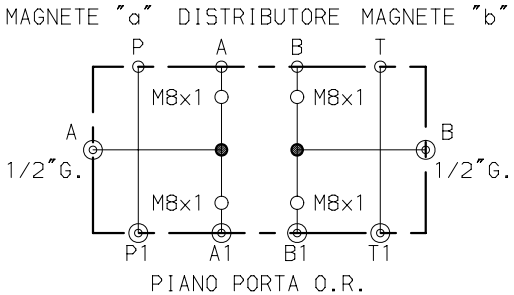	PIASTRA MODULARE PM06-Z6/PS-AB 1/2"G. Dis.060-066 cod.2182060066001	90x45x40 mm 1,100 Kg			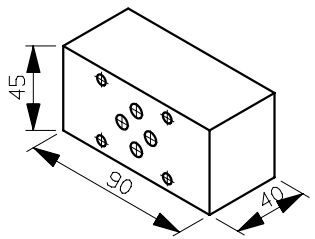

HYDROSERVICE engineering & systems

GN 6	P.max. 315 bar	Q.max. 40 Lt./min.	SHEET 1 NEXT 2
			EDIZIONE: 01/02 REV.03

Questo disegno e` di proprieta` della ditta HYDROSERVICE S.p.A Cardano al Campo la quale ne vieta la copia di riproduzioni la cessione a terzi a norme di Legge
La HYDROSERVICE S.p.A si riserva di apportare modifiche senza preavviso

DATA SHEET PM6-Z6

SCHEMA	DENOMINAZIONE-CODICE	DIMENSIONE-PESO	PREZZO SOLO PM	PREZZO CON VALVOLE	IMMAGINE
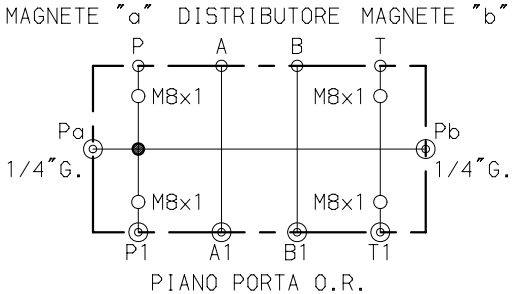	PIASTRA MODULARE PM06-Z6/PS-Pa-Pb Dis.060-057 cod.2182060057001	90x45x40 mm 1,100 Kg			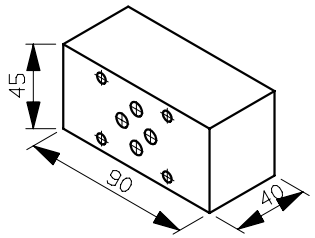
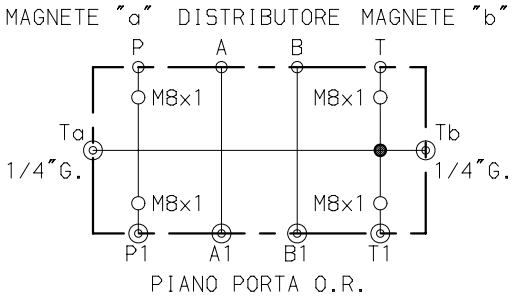	PIASTRA MODULARE PM06-Z6/PS-Ta-Tb Dis.060-060 cod.2182060060000	90x45x40 mm 1,100 Kg			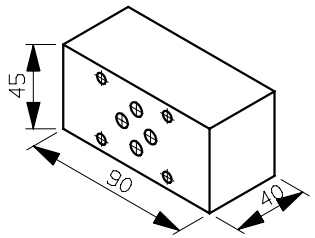
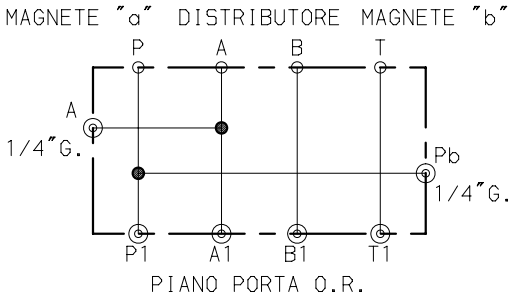	PIASTRA MODULARE PM06-Z6/PS-Pb-A Dis.060-102 cod.2182060102000	90x45x40 mm 1,100 Kg			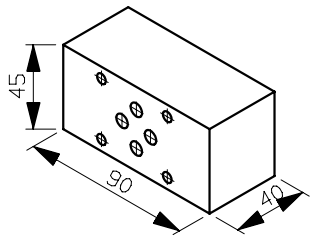
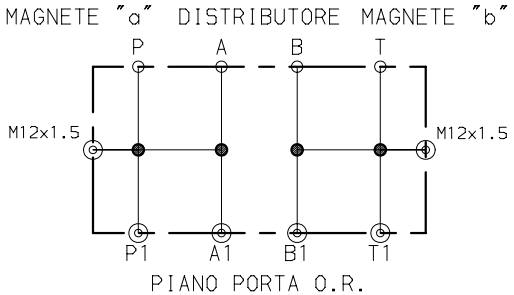	PIASTRA MODULARE PM06-Z6/PA-BT Passante Dis.060-149 cod.2182060149000	70x45x40 mm 1,000 Kg			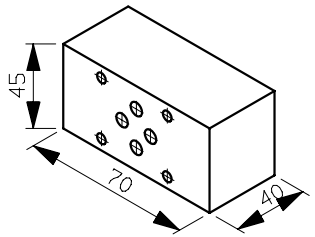

HYDROSERVICE engineering & systems

GN 6	P.max. 315 bar	Q.max. 40 lt./min.

SHEET 2 NEXT 3

Questo disegno e` di proprieta` della ditta HYDROSERVICE S.p.A Cardano al Campo la quale ne vieta la copia di riproduzioni la cessione a terzi a norme di Legge
La HYDROSERVICE S.p.A si riserva di apportare modifiche senza preavviso

DATA SHEET PM6-Z6

SCHEMA	DENOMINAZIONE-CODICE	DIMENSIONE-PESO	PREZZO SOLO PM	PREZZO CON VALVOLE	IMMAGINE
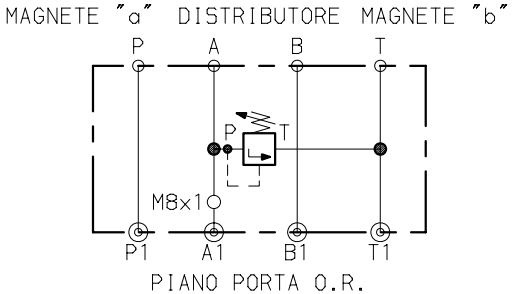	PIASTRA MODULARE PM06-Z6/DBD6-VA A in T Dis.060-073 cod.2182060073000	105x45x44 mm 1,300 Kg			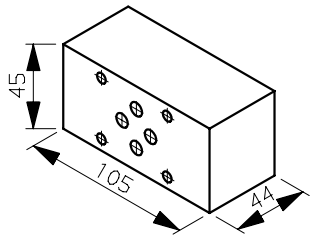
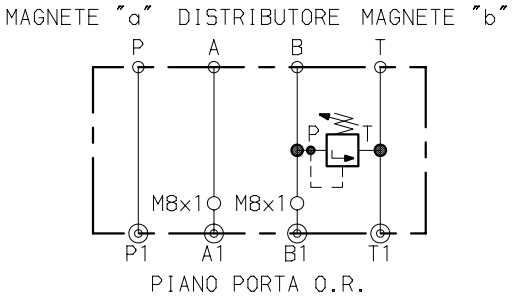	PIASTRA MODULARE PM06-Z6/DBD6-VB B in T Dis.060-074 cod.2182060074000	105x45x44 mm 1,300 Kg			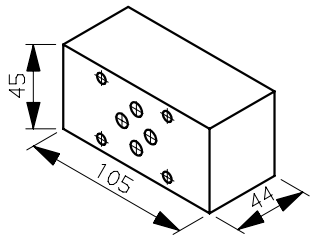
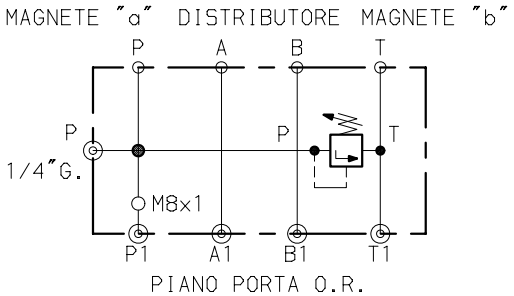	PIASTRA MODULARE PM06-Z6/DBD6-VP P in T Dis.060-075 cod.2182060075000	130x45x44 mm 1,600 Kg			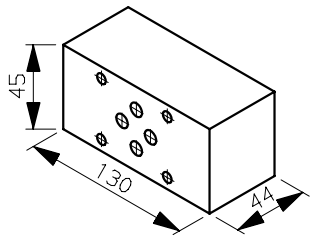
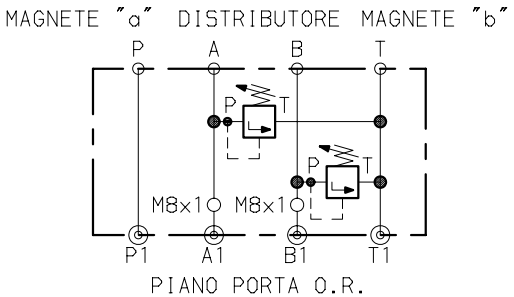	PIASTRA MODULARE PM06-Z6/DBD6-VC AeBinT Dis.060-076 cod.2182060076000	150x45x44 mm 1,700 Kg			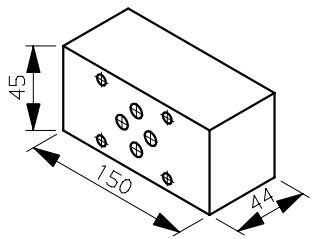

HYDROSERVICE engineering & systems

GN 6	P.max. 315 bar	Q.max. 40 lt./min.

SHEET 3 NEXT 4

EDIZIONE: 01/02 REV.03

Questo disegno e` di proprieta` della ditta HYDROSERVICE S.p.A Cardano al Campo la quale ne vieta la copia di riproduzioni la cessione a terzi a norme di Legge
La HYDROSERVICE S.p.A si riserva di apportare modifiche senza preavviso

DATA SHEET PM6-Z6

SCHEMA	DENOMINAZIONE-CODICE	DIMENSIONE-PESO	PREZZO SOLO PM	PREZZO CON VALVOLE	IMMAGINE
MAGNETE "a" DISTRIBUTORE MAGNETE "b" P A B T P T P1 A1 B1 T1 PIANO PORTA O.R.	PIASTRA MODULARE PM06-Z6/DBD6-VT T in T Dis.060-078 cod.2182060078000	120x45x44 mm 1,500 Kg			45 120 44
MAGNETE "a" DISTRIBUTORE MAGNETE "b" P A T P 1/2"G. P1 A1 B1 T1 PIANO PORTA O.R.	PIASTRA MODULARE PM06-Z6/A.P P1/2"G. Dis.060-107 cod.2182060107000	70x45x40 mm 1,000 Kg			45 70 40

HYDROSERVICE engineering & systems

GN 6	P.max. 315 bar	Q.max. 40 Lt./min.	SHEET 4 NEXT 5
			EDIZIONE: 01/02 REV.03

Questo disegno e` di proprieta` della ditta HYDROSERVICE S.p.A Cardano al Campo la quale ne vieta la copia di riproduzioni la cessione a terzi a norme di Legge
La HYDROSERVICE S.p.A si riserva di apportare modifiche senza preavviso

DATA SHEET PM6-Z6

SCHEMA	DENOMINAZIONE-CODICE	DIMENSIONE-PESO	PREZZO SOLO PM	PREZZO CON VALVOLE	IMMAGINE
MAGNETE "a" DISTRIBUTORE MAGNETE "b" 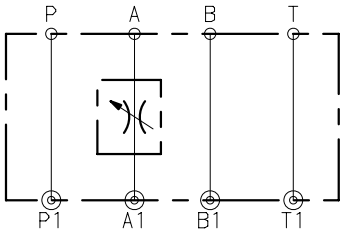 PIANO PORTA O.R.	PIASTRA MODULARE PM06-Z6/DVE8-A Dis.060-028 cod.2182060028000	80x45x50 mm 1,300 Kg			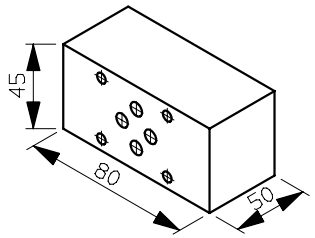
MAGNETE "a" DISTRIBUTORE MAGNETE "b" 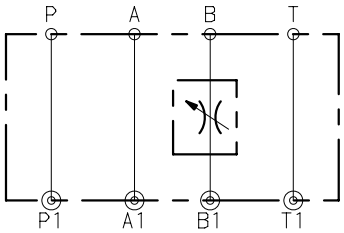 PIANO PORTA O.R.	PIASTRA MODULARE PM06-Z6/DVE8-B Dis.060-159 cod.2182060159000	80x45x50 mm 1,300 Kg			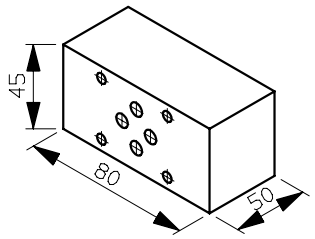
MAGNETE "a" DISTRIBUTORE MAGNETE "b" 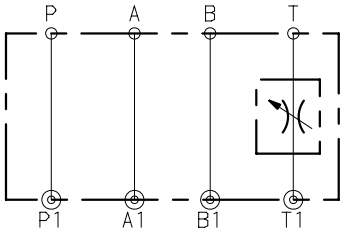 PIANO PORTA O.R.	PIASTRA MODULARE PM06-Z6/DVE8-T Dis.060-035 cod.2182060035000	85x45x55 mm 1,500 Kg			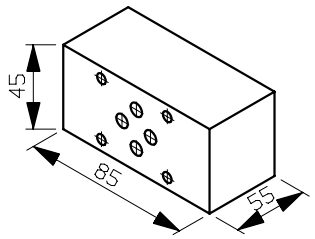
MAGNETE "a" DISTRIBUTORE MAGNETE "b" 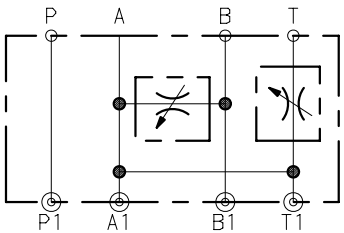 PIANO PORTA O.R.	PIASTRA MODULARE PM06-Z6/DVE8-LT-LB-R.A Dis.060-111 cod.2182060111000	90x45x44 mm 1,200 Kg			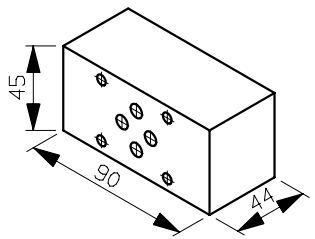

HYDROSERVICE engineering & systems

GN 6	P.max. 315 bar	Q.max. 40 lt./min.

EDIZIONE: 01/02 REV.03

Questo disegno e` di proprieta` della ditta HYDROSERVICE S.p.A Cardano al Campo la quale ne vieta la copia di riproduzioni la cessione a terzi a norme di Legge
La HYDROSERVICE S.p.A si riserva di apportare modifiche senza preavviso

DATA SHEET PM6-Z6

SCHEMA	DENOMINAZIONE-CODICE	DIMENSIONE-PESO	PREZZO SOLO PM	PREZZO CON VALVOLE	IMMAGINE
DISTRIBUTORE 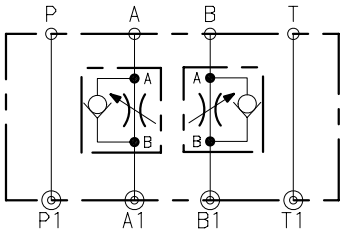 PIANO PORTA O.R.	PIASTRA MODULARE PM06-Z6/2FRM6-AB/U Dis.060-034 cod.2182060034000	84.5x45x70 mm 2,000 Kg			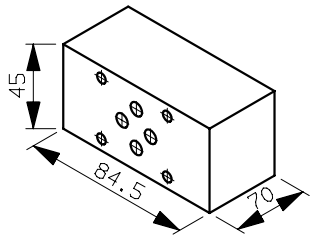
DISTRIBUTORE 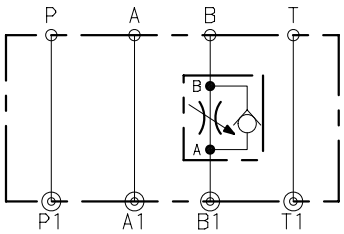 PIANO PORTA O.R.	PIASTRA MODULARE PM06-Z6/2FRM6-B/E Dis.060-033 cod.2182060033000	84.5x45x65 mm 1,600 Kg			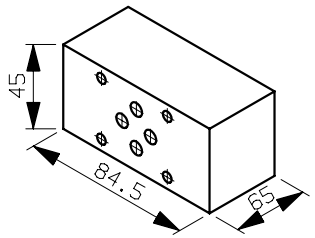
DISTRIBUTORE 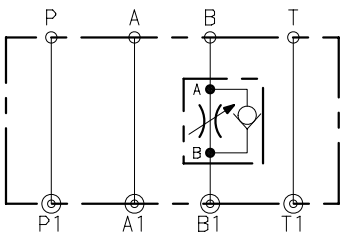 PIANO PORTA O.R.	PIASTRA MODULARE PM06-Z6/2FRM6-B/U Dis.060-032 cod.2182060032000	84.5x45x70 mm 2,000 Kg			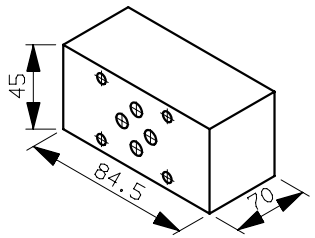
DISTRIBUTORE 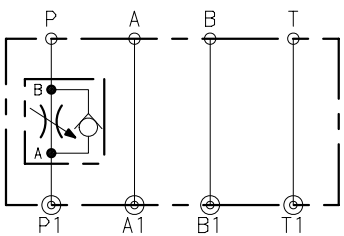 PIANO PORTA O.R.	PIASTRA MODULARE PM06-Z6/2FRM6-P/E Dis.060-031 cod.2182060031000	84.5x45x70 mm 2,000 Kg			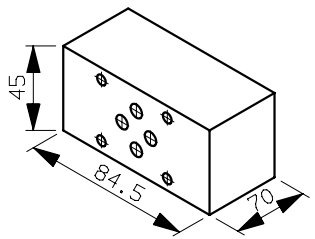

HYDROSERVICE engineering & systems

GN 6	P.max. 315 bar	Q.max. 40 lt./min.	SHEET 6 NEXT –
			EDIZIONE: 01/02 REV.03

HYDROSERVICE
engineering & systems

PM06–Z6/PS–*
PIASTRE MODULARI CON ATTACCHI LATERALI ED EVENTUALI COLLEGAMENTI INTERNI CETOP 03

TABELLA
PM06/010

GN06	P max: 315 bar	Q.max: 40 l/min

DISEGNATORE: DL.A.
APPROVATO: S.V.

CARATTERISTICHE TECNICHE

- Campo temp. ambiente: –20 ÷ +50 °C
- Campo temp. fluido: –20 ÷ +70 °C
- Campo viscosità fluido: 10 ÷ 400 cSt
- Materiale: ghisa idraulica; in alternativa acciaio al carbonio
- Stato di finitura: fosfatato
- Fornitura completa di n°4 O–RING øi 9.81x1.5x1.78

DIMENSIONI

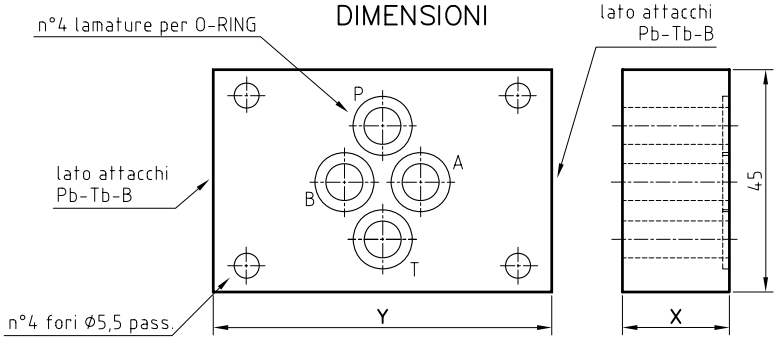

SCHEMA	DESCRIZIONE	CODICE	N° DIS.	"Y"	"X"	ATTACCHI "G"	PESO (Kg)
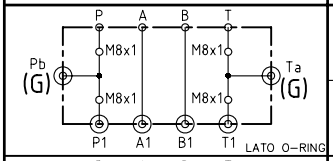	PIASTRA MODULARE PM06-Z6/PS-Pb-Ta 1/4"G	1001422	060–058	90	40	1/4"GAS	1.1
	PIASTRA MODULARE PM06-Z6/PS-Pb-Ta 1/2"G	1001425	060–068			1/2"GAS	
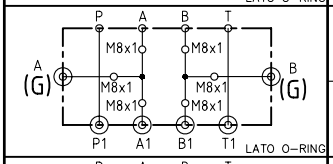	PIASTRA MODULARE PM06-Z6/PS-AB 1/4"G	1005932	060–056	90	40	1/4"GAS	1.1
	PIASTRA MODULARE PM06-Z6/PS-AB 1/2"G	1005932	060–066			1/2"GAS	
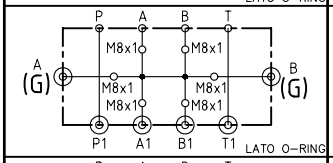	PIASTRA MODULARE LAV.PM06-Z6/PS-AinB	1026818	060–056	90	40	1/4"GAS	1.1
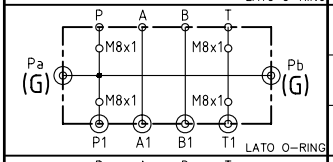	PIASTRA MODULARE PM06-Z6/PS-Pa-Pb 1/4"G	1001421	060–057	90	40	1/4"GAS	1.1
	PIASTRA MODULARE PM06-Z6/PS-Pa-Pb 3/8"G	2182060062003	060–062			3/8"GAS	
	PIASTRA MODULARE PM06-Z6/PS-Pa-Pb 1/2"G	1005929	060–067			1/2"GAS	
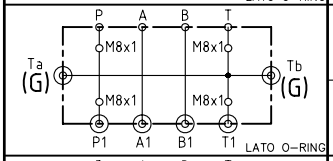	PIASTRA MODULARE PM06-Z6/PS-Ta-Tb 1/4"G	1001423	060–060	90	40	1/4"GAS	1.1
	PIASTRA MODULARE PM06-Z6/PS-Ta-Tb 1/2"G	1001426	060–070			1/2"GAS	
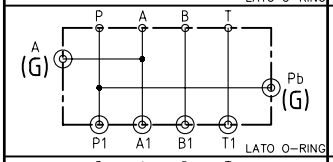	PIASTRA MODULARE PM06-Z6/PS-Pb-A	2182060102000	060–102	90	40	1/4"GAS	1.1
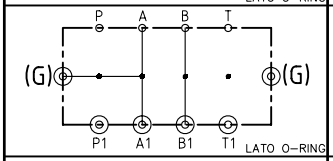	PIASTRA MODULARE PM-CC6-Z6/PinA-BinT	1001448	060–149	70	40	M12x1.5	1
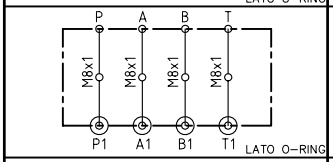	PIASTRA MODULARE PMI-Z6/WE06	1001270	050–651	60	12	/	0.2
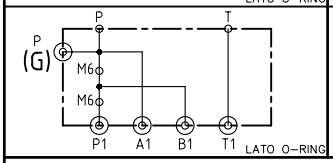	PIASTRA MODULARE PM06-Z6 REGOLAZ. POMPE	1001435	060–093	70	40	1/4"GAS	1

Note: la quota "G" è da ricercare in corrispondenza degli attacchi sullo schema idraulico

HYDROSERVICE
engineering & systems

PM06–Z6/PS–*
PIASTRE MODULARI CON ATTACCHI LATERALI PER PRESSOSTATI HED8 CETOP 03

TABELLA
PM06/011

GN06	P max: 315 bar	Q.max: 40 l/min

DISEGNATORE: DL.A.
APPROVATO: S.V.

CARATTERISTICHE TECNICHE

- Campo temp. ambiente: –20 ÷ +50 °C
- Campo temp. fluido: –20 ÷ +70 °C
- Campo viscosità fluido: 10 ÷ 400 cSt
- Materiale: C30 trafilato
- Stato di finitura: fosfatato
- Fornitura completa di n°4 O–RING øi 9.81x1.5x1.78 e di n°1 tappo DIN M6–5.8 (non montato)

DIMENSIONI

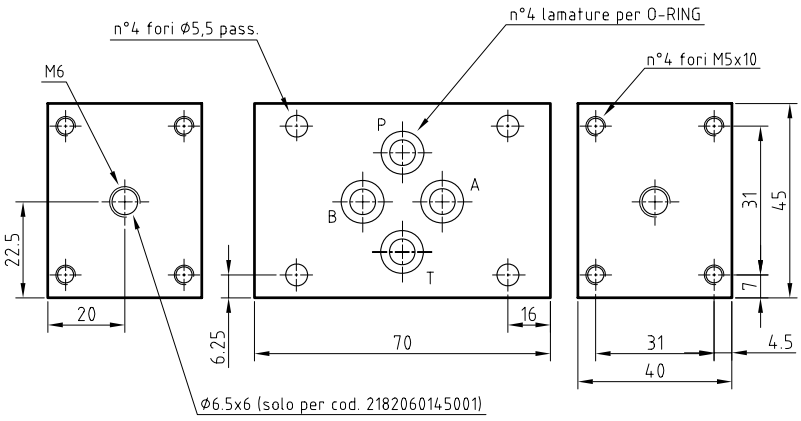

SCHEMA	DESCRIZIONE	CODICE	N° DIS.	PESO (Kg)
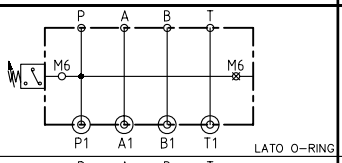	PIASTRA MODULARE PM06-Z6/PS HED8-□H PA	1001446	060–133	0.9
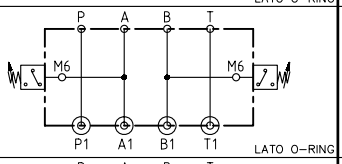	PIASTRA MODULARE PM06-Z6/PS HED8-□H AB	1001447	060–134	0.9
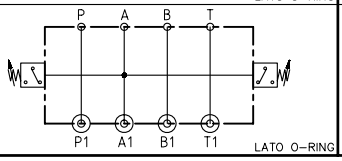	PIASTRA MODULARE PM06-Z6/PS HED8 AA	1014527	060–145	0.9

Note: il pressostato HED8 è sempre da ordinare a parte specificando il campo di intervento

HYDROSERVICE
engineering & systems

P.C./WE10–WE06*
PIASTRA DI CONVERSIONE DA VALVOLA CETOP05 GN10 A CETOP03 GN06

GN10 / GN06	P max: 350 bar	Q max: (vedi tab.)

TABELLA
PC/010

DISEGNATORE: DL.A.
APPROVATO: S.V.

CARATTERISTICHE TECNICHE

- La piastra permette il concatenamento modulare con valvole CETOP 03 GN06
- La portata massima (vedi tab.) ha una caduta di pressione pari a 7 bar con olio di viscosità pari a 32cSt a 40°C
- Campo temperatura ambiente: −20 ÷ +50 °C
- Campo temperatura fluido: −20 ÷ +70 °C
- Campo viscosità fluido: 10 ÷ 400 cSt
- Materiale: acciaio al carbonio
- Stato di finitura: fosfatato
- Fornitura completa di n°5 O–RING øi 13x1.6x2
- Viti di fissaggio eventualmente da ordinare a parte

SCHEMA

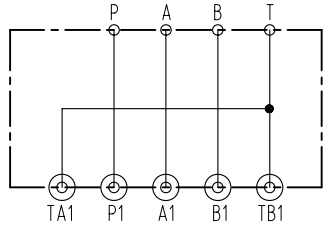

LATO O–RING

DIMENSIONI (1)

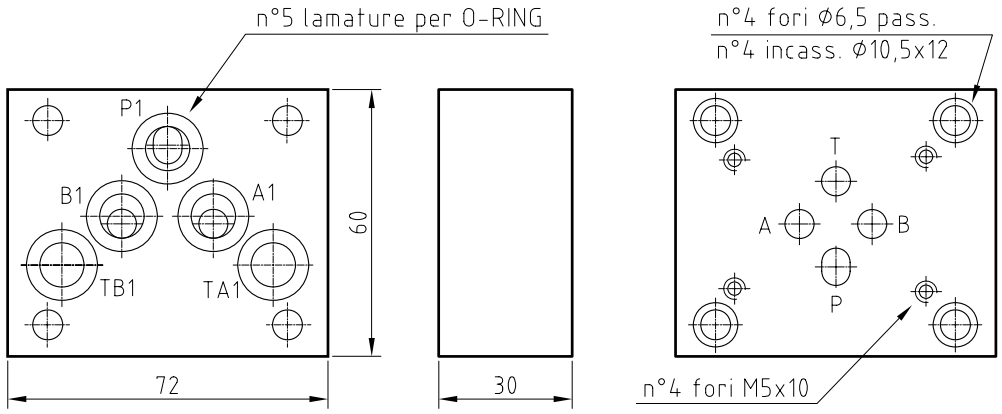

DIMENSIONI (2)

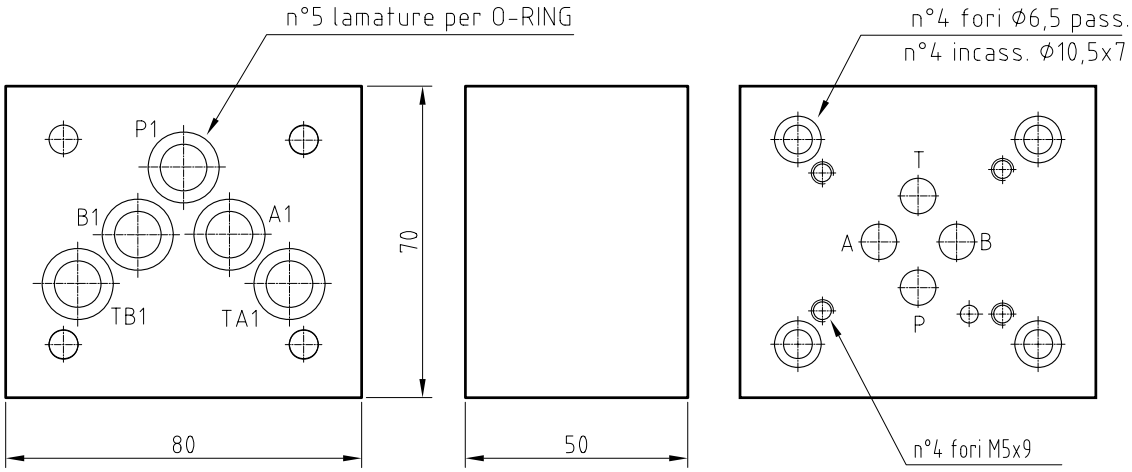

N°	DESCRIZIONE	CODICE	N° DIS.	Q max (lt/min)	PESO (Kg)	VITI
①	PC/WE10–WE06 STD	1001254	050–617	30	1.5	M6x30
②	PC/WE10-WE06 (pas. ø8 min.)	1001257	050–887	70	1.4	M6x55

HYDROSERVICE
engineering & systems

P*06–Z6/*
PIASTRE DI ESCLUSIONE E DI CORTOCIRCUITO
CETOP 03

TABELLA
PE06/010

GN06	P max: 350 bar	Q.max: 40 l/min

DISEGNATORE: DL.A.
APPROVATO: S.V.

CARATTERISTICHE TECNICHE

- Campo temperatura ambiente: –20 ÷ +50 °C
- Campo temperatura fluido: –20 ÷ +70 °C
- Campo viscosità fluido: 10 ÷ 400 cSt
- Materiale: ghisa idraulica; in alternativa acciaio al carbonio
- Stato di finitura: fosfatato
- Fornitura completa di n°4 O–RING øi 9.81x1.5x1.78
- Viti di fissaggio eventualmente da ordinare a parte

DIMENSIONI

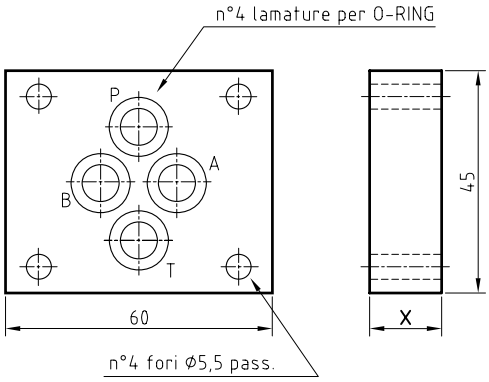

SCHEMA	DESCRIZIONE	CODICE	N° DIS.	"X"	PESO (Kg)	VITI
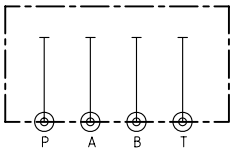 LATO O–RING	PIASTRA DI ESCLUSIONE PE06-Z6	1001264	050–512	12	0.250	M5x20
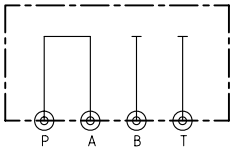 LATO O–RING	PIASTRA DI CORTOCIRCUITO PCC06-Z6/PA	1001438	060–108	15	0.300	M5x22
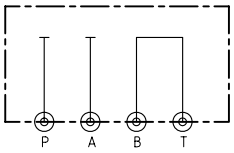 LATO O–RING	PIASTRA DI CORTOCIRCUITO PCC06-Z6/BT	2182060109000	060–109	15	0.300	M5x22
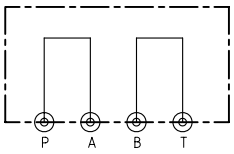 LATO O–RING	PIASTRA DI CORTOCIRCUITO PCC06-Z6/PA-BT	1001439	060–110	15	0.300	M5x22
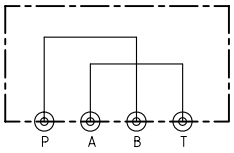 LATO O–RING	PIASTRA DI CORTOCIRCUITO PCC06-Z6/PB-AT	1001455	060–193	15	0.300	M5x22
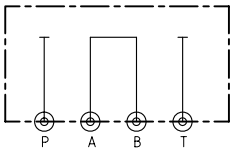 LATO O–RING	PIASTRA DI CORTOCIRCUITO PCC06-Z6/AB	1001194	050–569	30	0.600	M5x40

HYDROSERVICE
engineering & systems

P*10–Z10/*
PIASTRE DI ESCLUSIONE E DI CORTOCIRCUITO
CETOP 05

TABELLA
PE10/010

GN10	P max: 315 bar	Q.max: 70 l/min

DISEGNATORE: DL.A.
APPROVATO: S.V.

CARATTERISTICHE TECNICHE

- Le piastre vengono fornite di n°4 O–RING øi 13x1.6x2
- Materiale: ghisa idraulica; in alternativa acciaio al carbonio
- Stato di finitura: fosfatato
- Viti di fissaggio eventualmente da ordinare a parte

DIMENSIONI

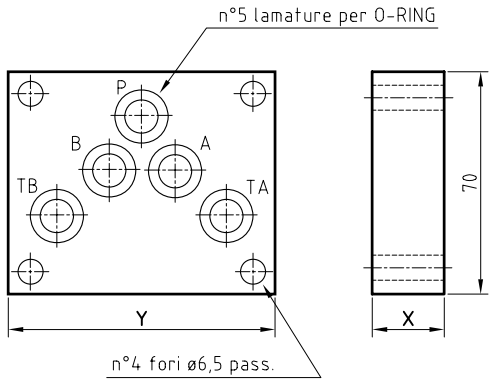

SCHEMA	DESCRIZIONE	CODICE	N° DIS.	"X"	"Y"	PESO (Kg)	VITI
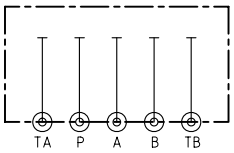	PIASTRA DI ESCLUSIONE PE10-Z10	2123060115000	060–115	12	80	0.4	M6x20
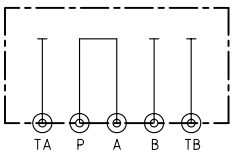	PIASTRA DI CORTOCIRCUITO PCC10-Z10/PA	1001200	050–606	40	80	1.5	M6x50
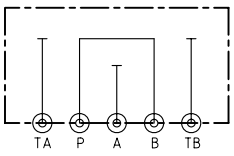	PIASTRA DI CORTOCIRCUITO PCC10-Z10/PB	1017288	050–643	30	80	1	M6x40
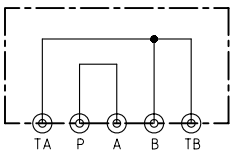	PIASTRA DI CORTOCIRCUITO PCC10-Z10/PA-BT	1001449	060–160	30	90	1.4	M6x40

Questo disegno e` di proprieta` della ditta HYDROSERVICE S.p.A Cardano al Campo la quale ne vieta la copia di riproduzioni la cessione a terzi a norme di Legge
La HYDROSERVICE S.p.A si riserva di apportare modifiche senza preavviso

DATA SHEET PM16-Z16

SCHEMA	DENOMINAZIONE-CODICE	DIMENSIONE-PESO	PREZZO SOLO PM	PREZZO CON VALVOLE	IMMAGINE
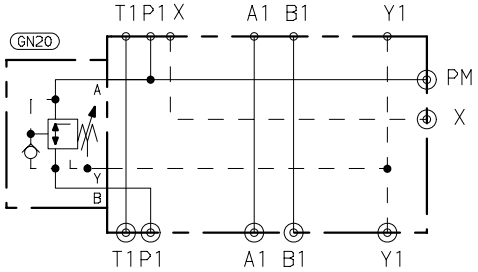 PIANO PORTA O.R.	PIASTRA MODULARE PM16-Z16/DR20 P in P Dis.050-704 Cod.2182050704000	160x105X118mm 12,100 Kg			
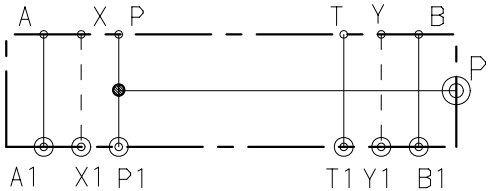 PIANO PORTA O.R.	PIASTRA MODULARE PM16-Z16/ P Lat.3/4"Gas Dis.060-173 Cod.2182060173000	142x95x40 mm 4,100 Kg			

HYDROSERVICE engineering & systems	GN 16	P.max. 315 bar	Q.max. 200 lt./min.

Questo disegno e` di proprieta` della ditta HYDROSERVICE S.p.A Cardano al Campo la quale ne vieta la copia di riproduzioni la cessione a terzi a norme di Legge
La HYDROSERVICE S.p.A si riserva di apportare modifiche senza preavviso

DATA SHEET PM10-Z10

SCHEMA	DENOMINAZIONE-CODICE	DIMENSIONE-PESO	PREZZO SOLO PM	PREZZO CON VALVOLE	IMMAGINE
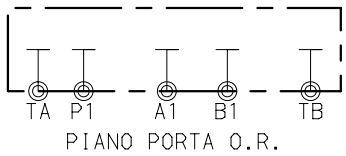	PIASTRA MODULARE PM10-Z10/Chiusura Dis.060-115 cod.2182060115000	90x70x10 mm 0,500 Kg			
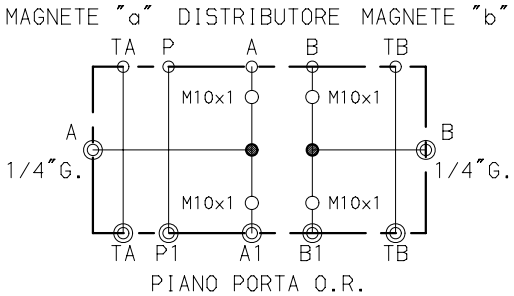	PIASTRA MODULARE PM10-Z10/A-B 1/4"G. Dis.060-116 cod.2182060116000	90x70x50 mm 2,300 Kg			
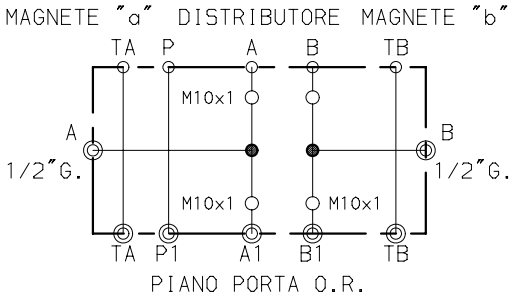	PIASTRA MODULARE PM10-Z10/A-B 1/2"G. Dis.060-117 cod.2182060117000	90x70x50 mm 2,300 Kg			
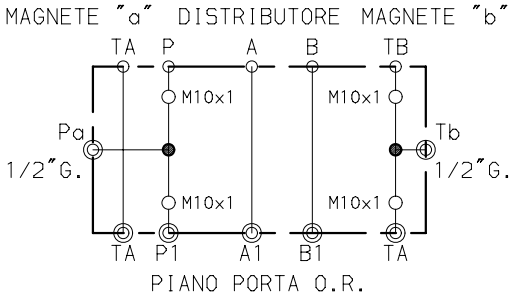	PIASTRA MODULARE PM10-Z10/P-T 1/2"G. Dis.060-118 cod.2182060118000	90x70x50 mm 2,300 Kg			

HYDROSERVICE engineering & systems

GN 10	P.max. 315 bar	Q.max. 70 lt./min.

EDIZIONE: 01/02 REV.03

Questo disegno e` di proprieta` della ditta HYDROSERVICE S.p.A Cardano al Campo la quale ne vieta la copia di riproduzioni la cessione a terzi a norme di Legge
La HYDROSERVICE S.p.A si riserva di apportare modifiche senza preavviso

DATA SHEET PM10-Z10

SCHEMA	DENOMINAZIONE-CODICE	DIMENSIONE-PESO	PREZZO SOLO PM	PREZZO CON VALVOLE	IMMAGINE
MAGNETE "a" DISTRIBUTORE MAGNETE "b" 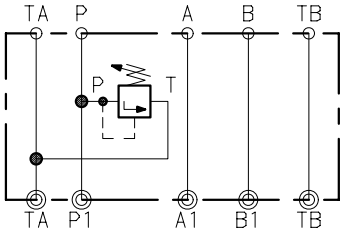 PIANO PORTA O.R.	PIASTRA MODULARE PM10-Z10/DBDS 10 K Dis.060-119 cod.2182060119000	160x80x70 mm 6,800 Kg			
MAGNETE "a" DISTRIBUTORE MAGNETE "b" 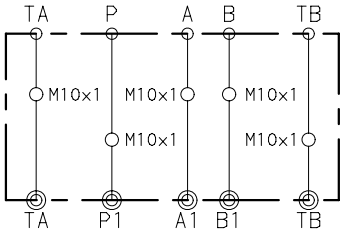 PIANO PORTA O.R.	PIASTRA MODULARE PM10-Z10 Fori passanti filettati Dis.060-125 cod.2182060125000	90x70x10 mm 0,500 Kg			
MAGNETE "a" DISTRIBUTORE MAGNETE "b" 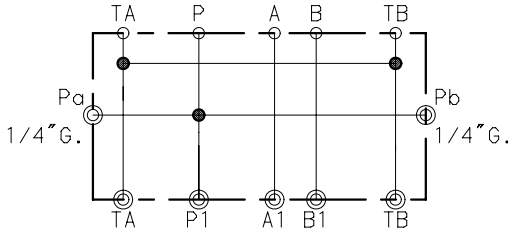 PIANO PORTA O.R.	PIASTRA MODULARE PM10-Z10/PS-Pa-Pb Dis.060-157 cod.2182060157000	90x70x50 mm 2,300 Kg			
MAGNETE "a" DISTRIBUTORE MAGNETE "b" 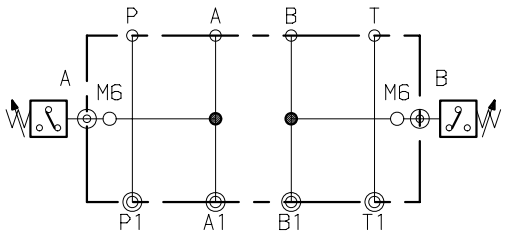 PIANO PORTA O.R.	PIASTRA MODULARE PM10-PS/A-B HED8 Dis.060-114 cod.2182060114000	90x70x50 mm 2,300 Kg			

HYDROSERVICE engineering & systems	GN 10	P.max. 315 bar	Q.max. 70 lt./min.

EDIZIONE: 01/02 REV.03

Questo disegno e` di proprieta` della ditta HYDROSERVICE S.p.A Cardano al Campo la quale ne vieta la copia di riproduzioni la cessione a terzi a norme di Legge
La HYDROSERVICE S.p.A si riserva di apportare modifiche senza preavviso

DATA SHEET PM10-Z10

SCHEMA	DENOMINAZIONE-CODICE	DIMENSIONE-PESO	PREZZO SOLO PM	PREZZO CON VALVOLE	IMMAGINE
MAGNETE "a" DISTRIBUTORE MAGNETE "b" 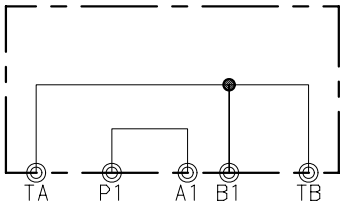 PIANO PORTA O.R.	PIASTRA MODULARE PM10-Z10/PA-BT Dis.060-160 cod.2182060160000	80x70x40 mm 1,600 Kg			

HYDROSERVICE engineering & systems

GN 10	P.max. 315 bar	Q.max. 70 lt./min.

EDIZIONE: 01/02 REV.03

HYDROSERVICE
engineering & systems

GRUPPO DI CONTROLLO VELOCITA' DI AVANZAMENTO RAPIDO/LENTO SU VIE "A"–"B"–"T" PREDISPOSTO PER REG. A CARTUCCIA (FT287/2)

TABELLA N° 718
FOGLIO N° 01

GN 06	P.max: 210 bar Con reg. su via "T" press. max.140 bar	Q.max: 40 lt/min	DISEGNATORE: DL.A. APPROVATO: S.V.

SCHEMA IDRAULICO / CODICI

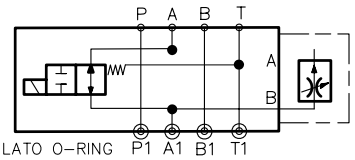

Z4-WE06-RLA-A-2X/FT287/Exx
VALV. SCAMBIO NORM. APERTA
075009
CODICI:
7180750091020 (G24)
7180750091210 (W110/50)

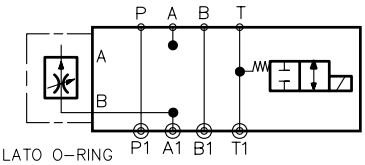

Z4-WE06-RLA-C-2X/FT287/Exx
VALV. SCAMBIO NORM. CHIUSA
075011
CODICI:
7180750111020 (G24)
7180750111210 (W110/50)

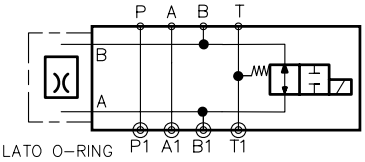

Z4-WE06-RLB-A-2X/FT287/Exx
VALV. SCAMBIO NORM. APERTA
075010
CODICI:
7180750101020 (G24)
7180750101210 (W110/50)

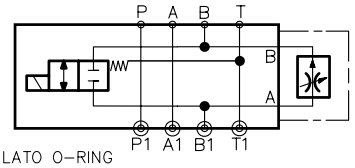

Z4-WE06-RLB-C-2X/FT287/Exx
VALV. SCAMBIO NORM. CHIUSA
075012
CODICI:
7180750121020 (G24)
7180750121210 (W110/50)

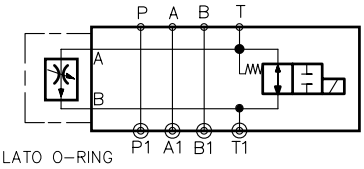

Z4-WE06-RLT-A-2X/FT287/Exx
VALV. SCAMBIO NORM. APERTA
075013
CODICI:
7180750131020 (G24)
7180750131210 (W110/50)

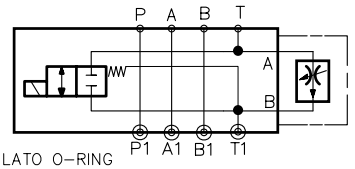

Z4-WE06-RLT-C-2X/FT287/Exx
VALV. SCAMBIO NORM. CHIUSA
075015
CODICI:
1015510 (G24)
1015814 (W110/50)

ESEMPIO DI CONTROLLO VELOCITA' SULLA VIA "T", N.A. **REGOLATORE E VALVOLA DIREZIONALE DA ORDINARE A PARTE**

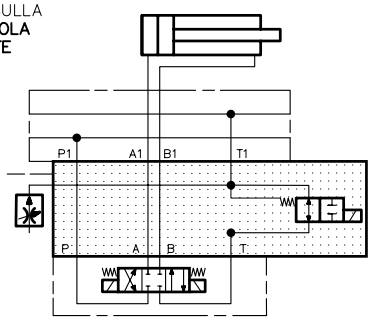

DIMENSIONI D'INGOMBRO

GRUPPO CON ELETTROVALVOLA DI SCAMBIO N.A. CONTROLLO IN "A" N.C. CONTROLLO IN "B"–"T"

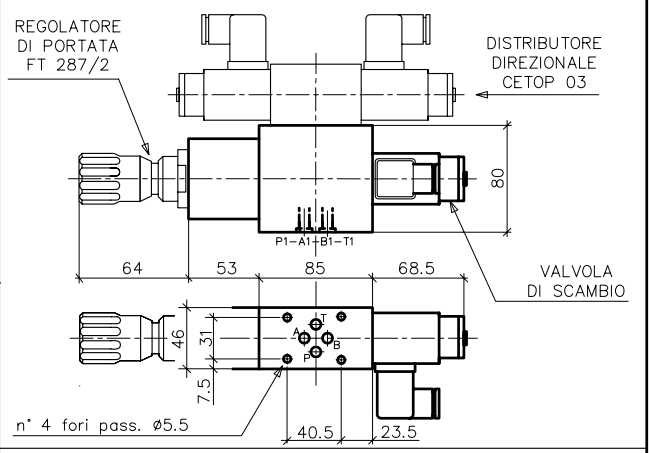

GRUPPO CON ELETTROVALVOLA DI SCAMBIO N.C. CONTROLLO IN "A" N.A. CONTROLLO IN "B"–"T"

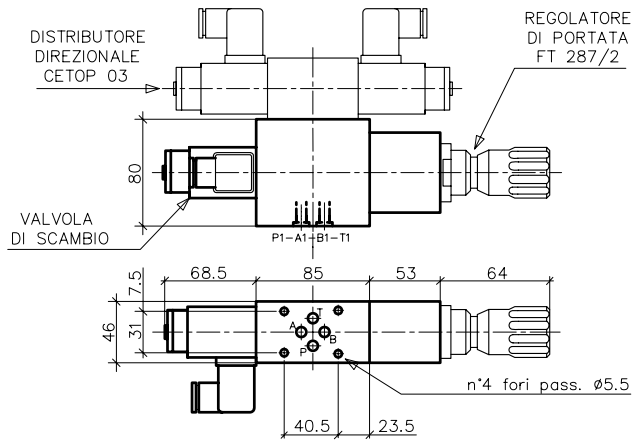

CARATTERISTICHE TECNICHE

- Montaggio: concatenamento modulare intermedio
- Interfaccia CETOP 4.2–4–03–350 (CETOP 03) ISO 4401–03 (GN 06)
- Stato di fornitura: fosfatato, completo di n°4 O-RING øi 8,73x1,78
- Campo temperatura ambiente: °C –20 ... +50
- Campo temperatura fluido: °C –20 ... +70
- Campo viscosita': mm^2/s –12 .. 350
- Portata QV min a 210 Bar: cm^3/min 300
- Grado di filtrazione: secondo NAS 1638 classe 9 (ISO 4406/1999 20/18/15) (per portate regolate < a 800 cm^3/min NAS classe 7 ISO 4406/1999 10/16/13)
- Filtro con grado min. di fil. $B_{10} \geq 75$
- ΔP minimo regolatore: Bar 8–15
- Massa: Kg 3.4 escluso regolatore e valv. direzionale

Z4–WE6–RL–*–*–2X/*/E–*

- ELETTROVALVOLA MODULARE GN06–CETOP03
- COMANDO AVANZ. RAPIDO/LENTO
- CONTROLLO VELOCITA' SU VIA A [A]
- CONTROLLO VELOCITA' SU VIA B [B]
- CONTROLLO VELOCITA' SU VIA T [T]
- ELETTROV. DI SCAMBIO NORM. APERTA [A]
- ELETTROV. DI SCAMBIO NORM. CHIUSA [C]
- SERIE 2X – Vale fino a 20–29
- TENSIONE: V24DC, V110DC, V110–50Hz, V220–50Hz
- [E] TIPO SOLENOIDE
- CONTROLLO PORTATA MAX. DEL REGOLATORE A CARTUCCIA (FT287/2–14) (DA ORDINARE A PARTE)

ESEMPIO DI ORDINAZIONE: Z4–WE6–RL–T–C–2X/FT287–2/E–V24DC

HYDROSERVICE SpA
componenti e impianti oleodinamici
Via VOLTA,64/66 – 21010 CARDANO AL CAMPO (VA) – ITALY – Tel(+39)033173201 – Fax(+39)0331262176
Indirizzo internet: www.hydroservice.it E-mail: hydroservice@hydroservice.it

HYDROSERVICE
engineering & systems

GRUPPO DI CONTROLLO VELOCITA' DI AVANZAMENTO RAPIDO/LENTO SU VIE "A"–"B"–"T" PREDISPOSTO PER REGOLATORE CETOP 03 (2FRM6)

TABELLA N° 718
FOGLIO N° 02

GN 06	P.max: 210 bar Con reg. su via "T" press. max.140 bar	Q.max: 40 lt/min	DISEGNATORE: DL.A. APPROVATO: S.V.

SCHEMA IDRAULICO / CODICI

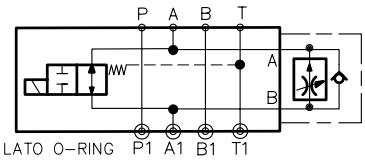

Z4-WE06-RLA-A-2X/2FRM6/Exx
VALV. SCAMBIO NORM. APERTA
075001
CODICI:
7180750011020 (G24)
7180750011210 (W110/50)

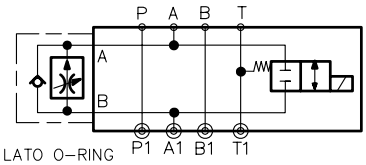

Z4-WE06-RLA-C-2X/2FRM6/Exx
VALV. SCAMBIO NORM. CHIUSA
075003
CODICI:
1013845 (G24)
7180750031210 (W110/50)

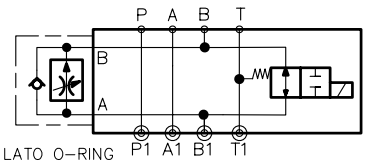

Z4-WE06-RLB-A-2X/2FRM6/Exx
VALV. SCAMBIO NORM. APERTA
075002
CODICI:
1015199 (G24)
7180750021210 (W110/50)

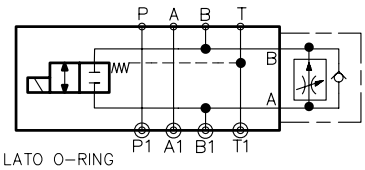

Z4-WE06-RLB-C-2X/2FRM6/Exx
VALV. SCAMBIO NORM. CHIUSA
075008
CODICI:
1015262 (G24)
7180750081210 (W110/50)

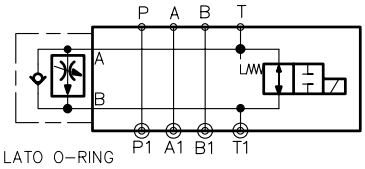

Z4-WE06-RLT-A-2X/2FRM6/Exx
VALV. SCAMBIO NORM. APERTA
075005
CODICI:
1016259 (G24)
7180750051210 (W110/50)

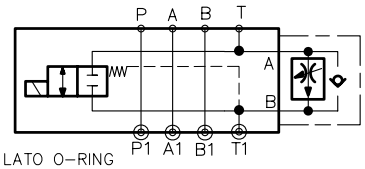

Z4-WE06-RLT-C-2X/2FRM6/Exx
VALV. SCAMBIO NORM. CHIUSA
075007
CODICI:
1016987 (G24)
7180750071210 (W110/50)

ESEMPIO DI CONTROLLO VELOCITA' SULLA VIA "T", N.A. **REGOLATORE E VALVOLA DIREZIONALE DA ORDINARE A PARTE**

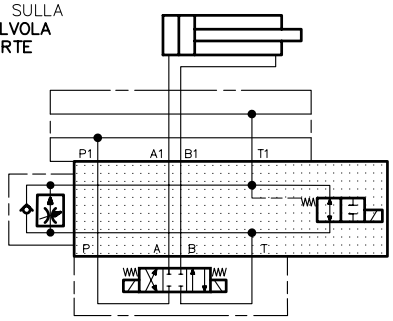

DIMENSIONI D'INGOMBRO

GRUPPO CON ELETTROVALVOLA DI SCAMBIO N.A. CONTROLLO IN "A"
N.C. CONTROLLO IN "B"–"T"

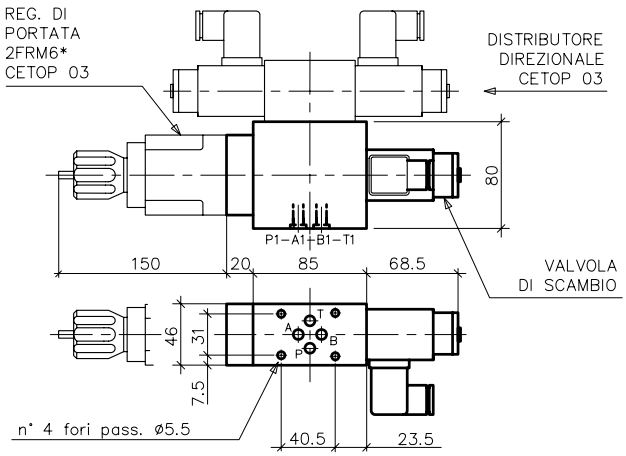

GRUPPO CON ELETTROVALVOLA DI SCAMBIO N.C. CONTROLLO IN "A"
N.A. CONTROLLO IN "B"–"T"

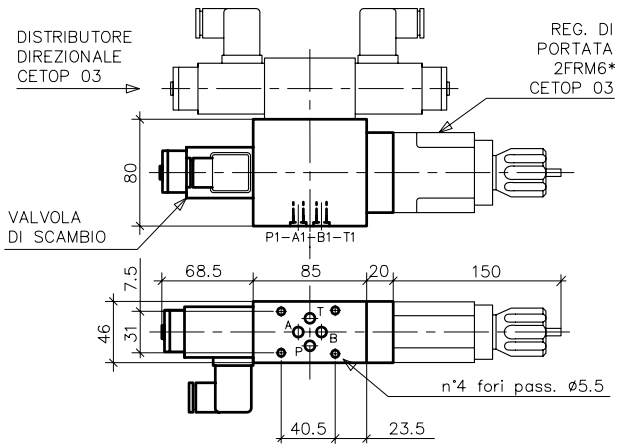

CARATTERISTICHE TECNICHE

- Montaggio: concatenamento modulare intermedio
- Interfaccia CETOP 4.2–4–03–350 (CETOP 03) ISO 4401–03 (GN 06)
- Stato di fornitura: fosfatato, completo di n°4 O-RING øi 8,73x1,78
- Campo temperatura ambiente: °C –20 ... +50
- Campo temperatura fluido: °C –20 ... +70
- Campo viscosita': mm^2/s –12 .. 350
- Portata QV min a 210 Bar: cm^3/min 180
- Grado di filtrazione: secondo NAS 1638 classe 9 (ISO 4406/1999 20/18/15) (per portate regolate < a 800 cm^3/min NAS classe 7 ISO 4406/1999 10/16/13)
- Filtro con grado min. di fil. $B_{10} \geqslant 75$
- ΔP minimo regolatore: Bar 6–14
- Massa: Kg 2.9 escluso regolatore e valv. direzionale

Z4–WE6–RL–*–*–2X/*/E–*

- ELETTROVALVOLA MODULARE GN06–CETOP03
- COMANDO AVANZ. RAPIDO/LENTO
- CONTROLLO VELOCITA' SU VIA A [A]
- CONTROLLO VELOCITA' SU VIA B [B]
- CONTROLLO VELOCITA' SU VIA T [T]
- ELETTROV. DI SCAMBIO NORM. APERTA [A]
- ELETTROV. DI SCAMBIO NORM. CHIUSA [C]
- SERIE 2X – Vale fino a 20–29
- TENSIONE: V24DC, V110DC, V110–50Hz, V220–50Hz
- [E] TIPO SOLENOIDE
- CONTROLLO PORTATA MAX. DEL REGOLATORE TIPO CETOP 03 (2FRM6/0.2–25) (DA ORDINARE A PARTE)

ESEMPIO DI ORDINAZIONE: Z4–WE6–RL–T–C–2X/2FRM6/E–V24DC

HYDROSERVICE
engineering & systems

GRUPPO DI CONTROLLO VELOCITA' DI AVANZAMENTO RAPIDO/LENTO SU VIE "A"–"B"–"T" PREDISPOSTO PER REGOLATORE CETOP 03 (2FRM6)

TABELLA N° 718
FOGLIO N° 03

GN 06	P.max: 210 bar Con reg. su via "T" press. max.140 bar	Q.max: 40 lt/min Q.contr: 25 lt/min	DISEGNATORE: DL.A. APPROVATO: S.V.

SCHEMA IDRAULICO / CODICI

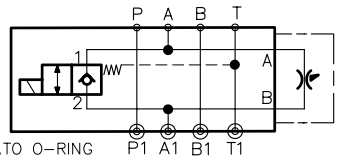

LATO O–RING

Z4–WE06–RLA–A–2X/2FRM6/Exx
VALV. SCAMBIO NORM. APERTA
075001
CODICI:
7180750011020 (G24)
7180750011210 (W110/50)

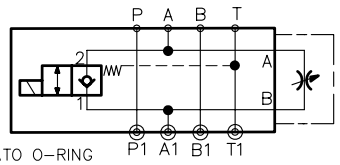

LATO O–RING

Z4–WE06–RLA–C–2X/2FRM6/Exx
VALV. SCAMBIO NORM. CHIUSA
075003
CODICI:
1013845 (G24)
7180750031210 (W110/50)

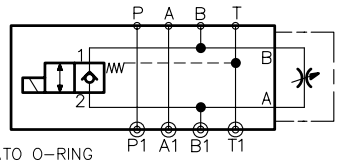

LATO O–RING

Z4–WE06–RLB–A–2X/2FRM6/Exx
VALV. SCAMBIO NORM. APERTA
075002
CODICI:
1015199 (G24)
7180750021210 (W110/50)

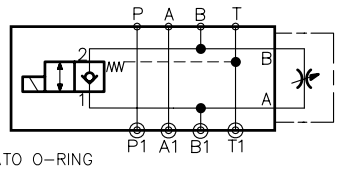

LATO O–RING

Z4–WE06–RLB–C–2X/2FRM6/Exx
VALV. SCAMBIO NORM. CHIUSA
075008
CODICI:
1015262 (G24)
7180750081210 (W110/50)

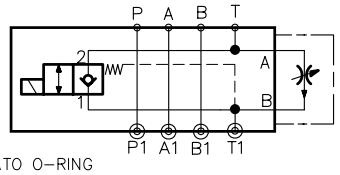

LATO O–RING

Z4–WE06–RLT–A–2X/2FRM6/Exx
VALV. SCAMBIO NORM. APERTA
075005
CODICI:
1016259 (G24)
7180750051210 (W110/50)

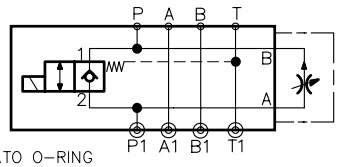

LATO O–RING

Z4–WE06–RLT–C–2X/2FRM6/Exx
VALV. SCAMBIO NORM. CHIUSA
075007
CODICI:
1016987 (G24)
7180750071210 (W110/50)

ESEMPIO DI CONTROLLO VELOCITA' SULLA VIA "T", N.A. **REGOLATORE E VALVOLA DIREZIONALE DA ORDINARE A PARTE**

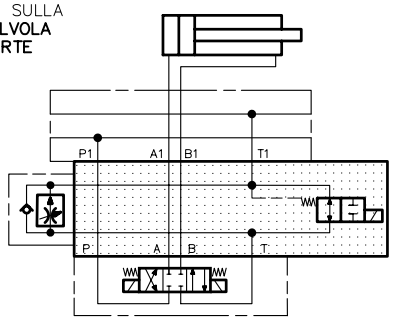

DIMENSIONI D'INGOMBRO

GRUPPO CON ELETTROVALVOLA DI SCAMBIO N.A. CONTROLLO IN "A" N.C. CONTROLLO IN "B"–"T"

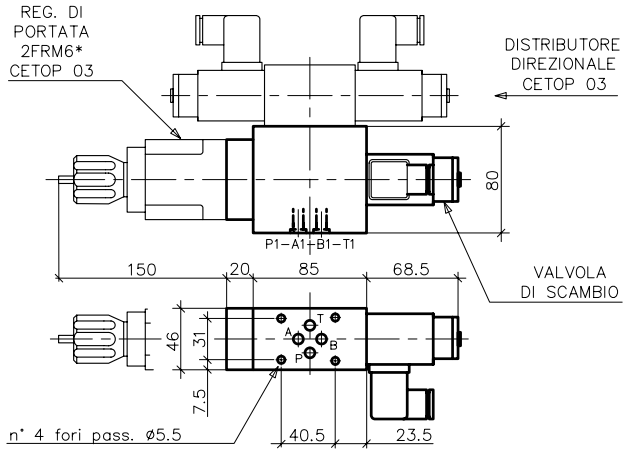

GRUPPO CON ELETTROVALVOLA DI SCAMBIO N.C. CONTROLLO IN "A" N.A. CONTROLLO IN "B"–"T"

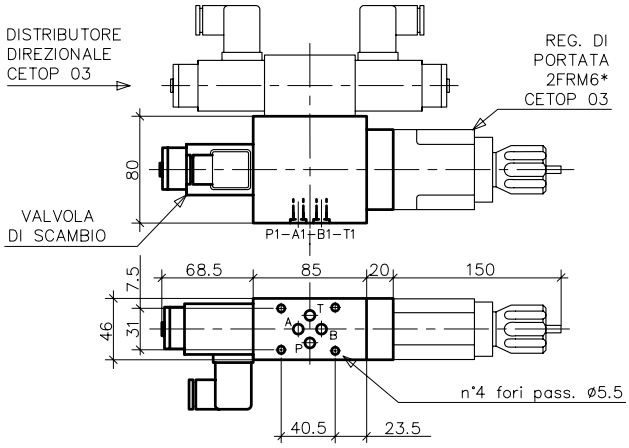

CARATTERISTICHE TECNICHE

- Montaggio: concatenamento modulare intermedio
- Interfaccia CETOP 4.2–4–03–350 (CETOP 03) ISO 4401–03 (GN 06)
- Stato di fornitura: fosfatato, completo di n°4 O–RING øi 8,73x1,78
- Campo temperatura ambiente: °C –20 ... +50
- Campo temperatura fluido: °C –20 ... +70
- Campo viscosita': mm^2/s –12 .. 350
- Portata QV min a 210 Bar: cm^3/min 180
- Grado di filtrazione: secondo NAS 1638 classe 9 (ISO 4406/1999 20/18/15) (per portate regolate < a 800 cm^3/min NAS classe 7 ISO 4406/1999 10/16/13)
- Filtro con grado min. di fil. $B_{10} \geq 75$
- ΔP minimo regolatore: Bar 6–14
- Massa: Kg 2.9 escluso regolatore e valv. direzionale

Z4–WE6–RL–*–*–2X/*/E–*

- ELETTROVALVOLA MODULARE GN06–CETOP03
- COMANDO AVANZ. RAPIDO/LENTO
- CONTROLLO VELOCITA' SU VIA A [A]
- CONTROLLO VELOCITA' SU VIA B [B]
- CONTROLLO VELOCITA' SU VIA T [T]
- ELETTROV. DI SCAMBIO NORM. APERTA [A]
- ELETTROV. DI SCAMBIO NORM. CHIUSA [C]
- SERIE 2X – Vale fino a 20–29
- TENSIONE: V24DC, V110DC, V110–50Hz, V220–50Hz
- [E] TIPO SOLENOIDE
- CONTROLLO PORTATA MAX. DEL REGOLATORE TIPO CETOP 03 (2FRM6/0.2–25) (DA ORDINARE A PARTE)

ESEMPIO DI ORDINAZIONE: Z4–WE6–RL–T–C–2X/2FRM6/E–V24DC

HYDROSERVICE engineering & systems	TAPPI DI ESCLUSIONE IN ACCIAIO PER VALVOLE A CARTUCCIA	TABELLA COMP/010
–	P max: 350 bar	–	DISEGNATORE: S.M. APPROVATO: S.V.

DIMENSIONI

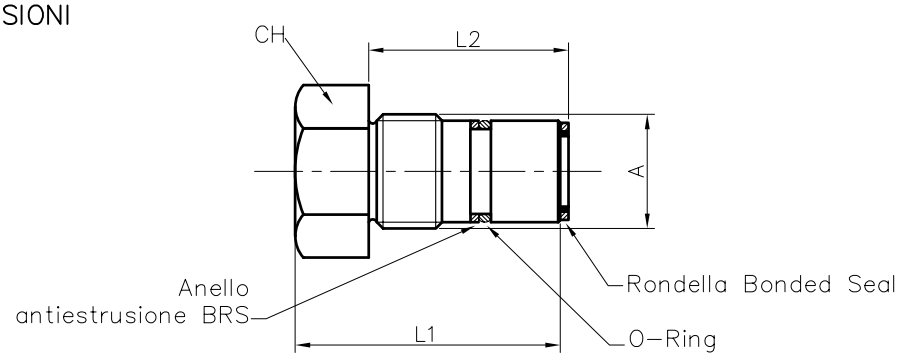

DESCRIZIONE	CODICE	N° DIS.	UTILIZZO	A	CH	L1	L2	RONDELLA Bonded Seal	O–Ring
Tappo escl. DBD6	1001832	070–865	DBD6	M28x1,5	30	65	51	ø23,8x ø17.28x2.03	ø20,29x2.62 n° 3081 o 117
Tappo escl. DBD10	1001784	070–438	DBD10	M35x1,5	36	75	57,3	ø31.75xø 23.49x2.34	ø26,64x2.62 n° 3106 o 121
Tappo escl. DBD20	1001791	070–543	DBD20	M45x1,5	50	93	75,3	ø38.61xø 27.82x2,34	ø34,60x2.62 n° 3137 o 126
Tappo escl. DBD30	1016325	070–708	DBD30	M60x2	65	110	87.5	O.R. ø –	ø48.89xø2.62 n° 3193 o 135

DIMENSIONI

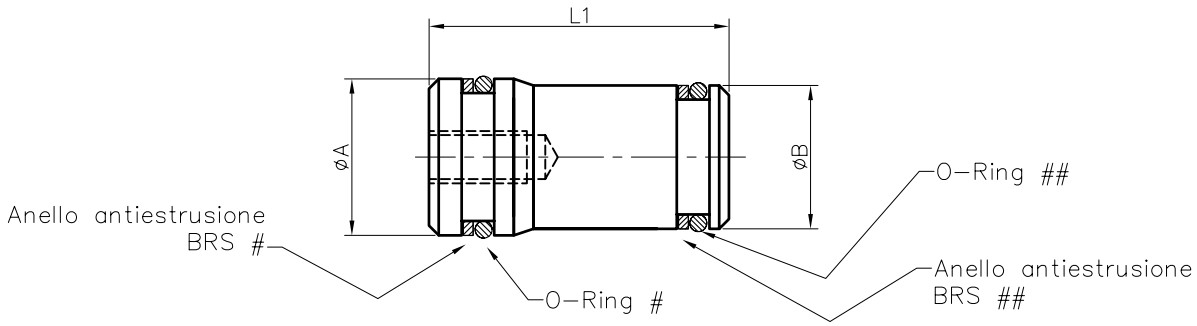

DESCRIZIONE	CODICE	N° DIS.	UTILIZZO	øA	øB	L1	O–Ring #	O–Ring ##
Tappo escl. M–SR15	1016323	070–526	M–SR15 KE	24	22	46	ø18,72x2,62 n° 3075 o 116	ø17,12x2,62 n° 3068 o 115
Tappo escl. M–SR20	1001793	070–555	M–SR20 KE	30	28	55.5	ø25,07x2,62 n° 3100 o 120	ø22,22x2,62 n° 130 o –
Tappo escl. M–SR25	1001792	070–550	M–SR25 KE	38	36	74.5	ø32,99x2,62 n° 3131 o 125	ø29,82x2,62 n° 3118 o 123
Tappo escl. M–SR30	1011132	070–551	M–SR30 KE	44	42	77.5	ø37,77x2,62 n° 3150 o 128	ø36,14x2,62 n° 3143 o 127

DIMENSIONI

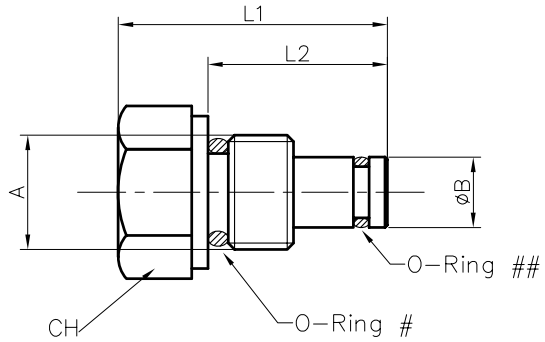

DESCRIZIONE	CODICE	N° DIS.	UTILIZZO	A	øB	L1	L2	O–Ring #	O–Ring ##
Tappo escl. ET VEI	1008476	–	VEI 06 WS 08	3/4" 16UNF	12,6	36	25	ø16,36x2,62 n° 3–908	ø9,25x1,78 n° 2037 o 012

HYDROSERVICE
engineering & systems

PIASTRA CORPO VALVOLA REGOLATRICE DI PRESSIONE DBD**G

TABELLA
PMV/010

GN06–10–20–30 | P max: 315 bar | Q.max: vedi tab. sotto

DISEGNATORE: DL.A.
APPROVATO: S.V.

CARATTERISTICHE TECNICHE

- Il blocco permette il montaggio di valvole regolatrici di pressione ad azione diretta esecuzione a cartuccia (valvole Rexroth tipo DBD**K nelle grandezze nominali 06, 10, 20, 30)
- Il blocco è provvisto di un secondo attacco di pressione frontale (ad esempio per un manometro)
- Campo temperatura ambiente: −20 ÷ +50 °C
- Campo temperatura fluido: −20 ÷ +70 °C
- Campo viscosità fluido: 10 ÷ 400 cSt
- Materiale: acciaio al carbonio
- Stato di finitura: fosfatato
- Viti di fissaggio eventualmente da ordinare a parte

SCHEMA

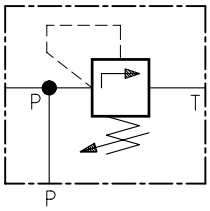

DIMENSIONI

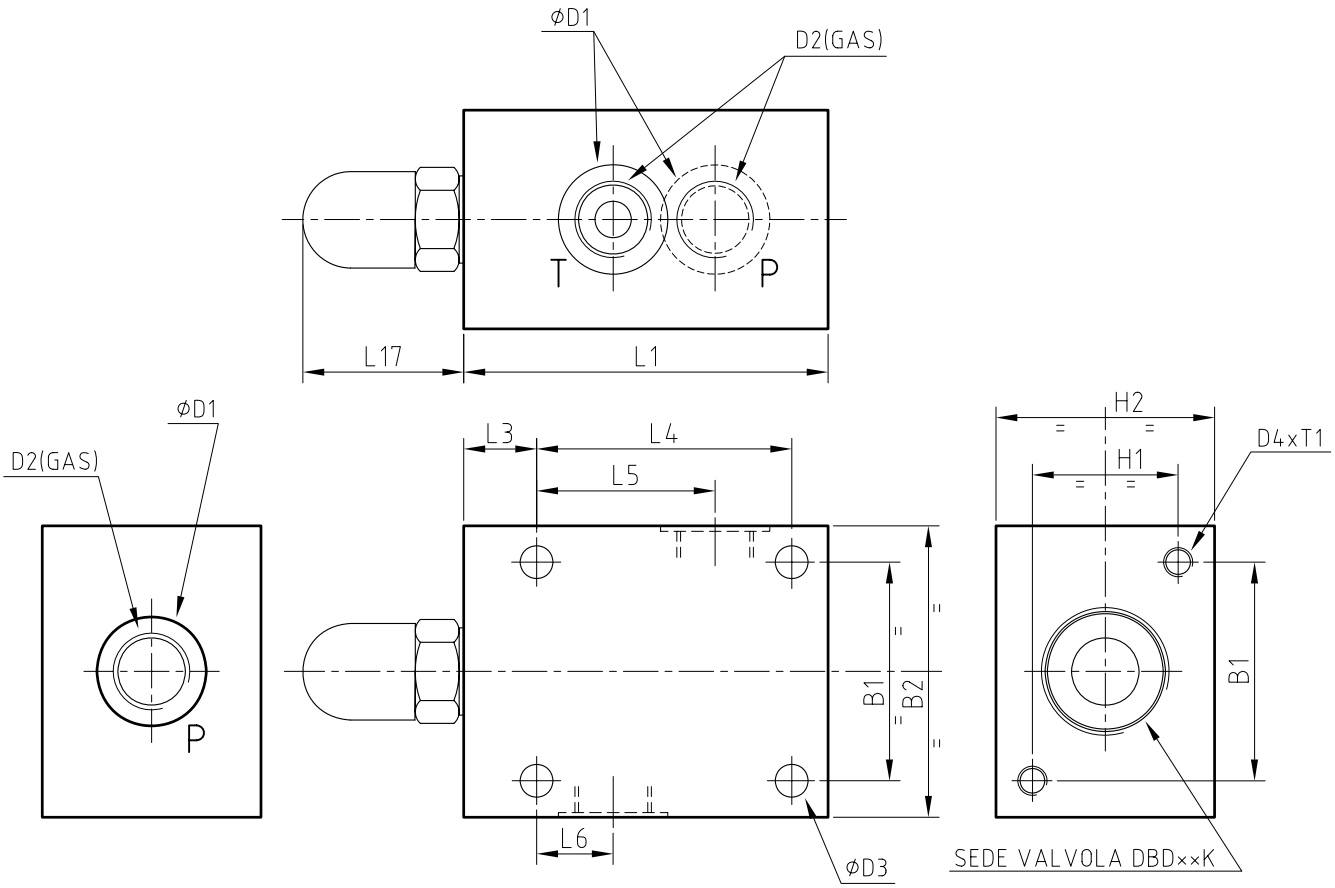

DESCRIZ.	CODICE	N° DIS.	GN	B_1	B_2	D_1	D_2	D_3	D_4	H_1	H_2	L_1	L_3	L_4	L_5	L_6	T_1	L_{17}	PESO (Kg)	VITI
CORPO DBD*06G	1005918	050–880	06	45	60	21	1/4	6.6	M6	25	40	80	15	55	40	20	10	72	1.5	M6x50
CORPO DBD*10G	1001215	050–881	10	60	80	30	1/2	9	M8	40	60	100	20	70	49	21	20	68	3.7	M8x80
CORPO DBD*20G	1005898	050–882	20	70	100	44	1	9	M8	50	70	135	20	100	65	34	20	65	6.4	M8x90
CORPO DBD*30G	1022500	050–883	30	100	130	60	1 1/2	11	M10	60	90	180	25	130	85	35	25	83	13.9	M10x110

Note: le valvole a cartuccia DBD**K sono da ordinare separatamente; per l'ordinazione fare riferimento al catalogo Rexroth R* 25 402, nel quale sono anche riportate tutte le caratteristiche delle valvole

HYDROSERVICE
engineering & systems

CORPI PER ELETTROVALVOLE DIREZIONALI A 2 VIE

TABELLA
PMV/020

–	P max: 310 bar	–

DISEGNATORE: S.M.
APPROVATO: S.V.

SCHEMA

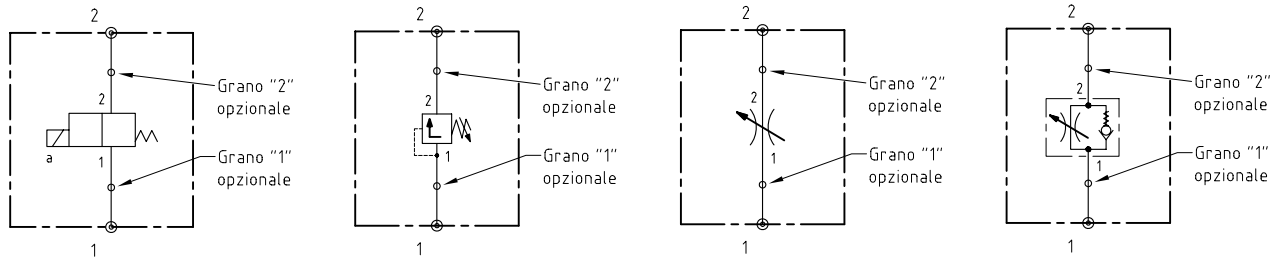

DIMENSIONI

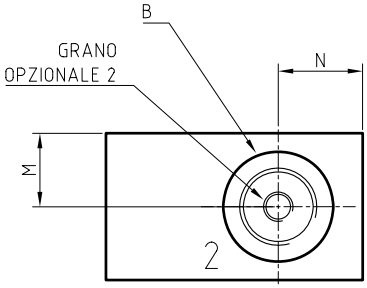

CARATTERISTICHE TECNICHE

- Permettono il montaggio in linea di valvole del tipo ad esecuzione a cartuccia (da ordinare a parte)
- Possibilità di fissare i blocchi con viti (fare riferimento alla tabella sottostante)
- Campo temperatura ambiente: −20 ÷ +50 °C
- Campo temperatura fluido: −20 ÷ +70 °C
- Campo viscosità fluido: 10 ÷ 400 cSt
- Viscosità raccomandata: 25 cSt
- Materiale: acciaio
- Stato di finitura: fosfatato

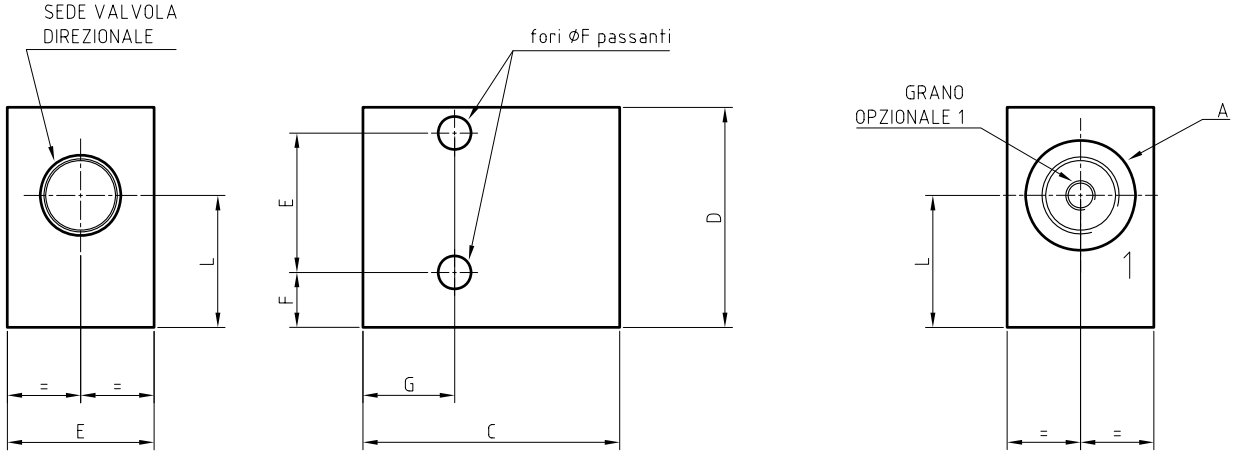

DESCRIZIONE	CODICE	N° DIS.	SEDE VALVOLA	OPZ. GRANO 1	OPZ. GRANO 2
CORPO VALVOLA – 3/8"G	1001786	070–473	SAE08–2 3/4–16UNF–2B	M6	M6
CORPO VALVOLA – 1/2"G	1001823	070–799	SAE10–2 7/8–14UNF–2B	–	M10
CORPO VALVOLA – 1/2"G	1001816	070–783	10120 M22x1,5	–	M8
CORPO VALVOLA – 1"G	1001819	070–791	SAE16–2 1"5/16–12UN–2B	3/8"G	3/8"G

N° DIS.	A	B	Q l/min	C	D	E	ØF	G	H	I	L	M	N	PESO kg	VITI
070–473	3/8"G	3/8"G	40	55	55	40	–	–	–	–	37	17,5	13,5	0,7	–
070–799	1/2"G	1/2"G	60	70	60	40	8,5	25	38	15	38	20	19	1,4	M8
070–783	1/2"G	1/2"G	70	70	60	40	9	25	38	15	36	20	23	1,4	M8
070–791	1"G	1"G	150	100	80	50	–	–	–	–	55	25	25,6	3,2	–

Nota: la valvola direzionale è da ordinare a parte.

HYDROSERVICE S.p.A.

Via Gorizia 121, 21013 - Gallarate (VA) ITALY

Phone: (+39) 0331 15231

www.hydroservice.it - reception@hydroservice.it